M-903/4-C

Zawias
Hinge

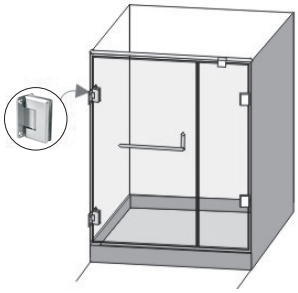

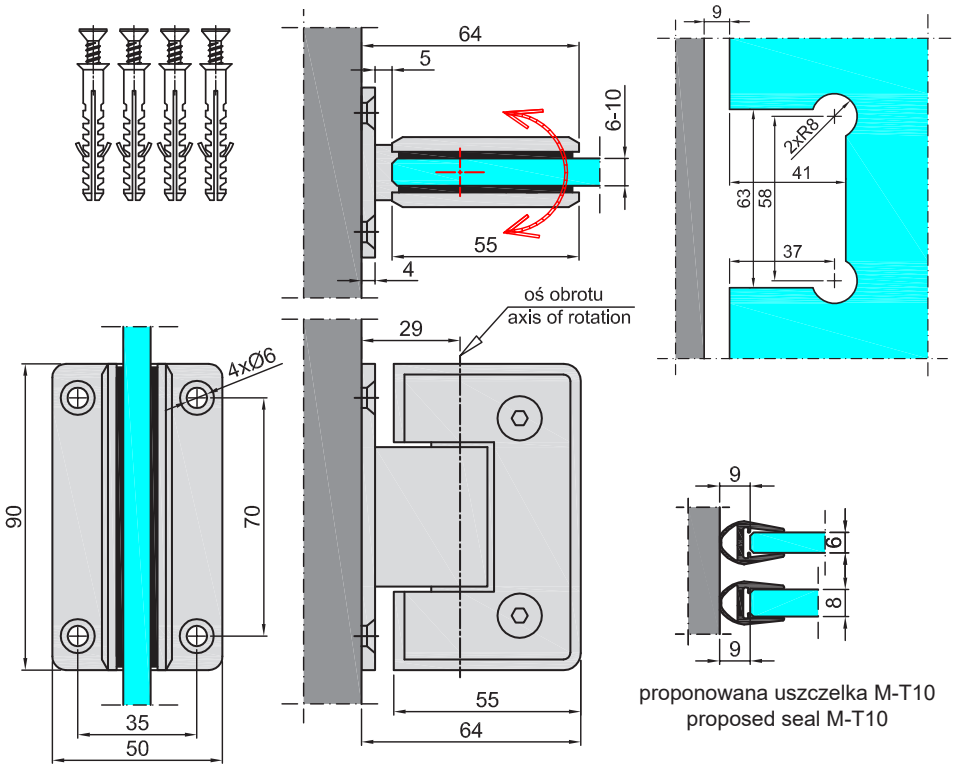

proponowana uszczelka M-T10
proposed seal M-T10

materiał - mosiądz
material - brass

- polerowany chrom / polished chrome
- chrom matowy / satin chrome
- satyna / satin nickel

- Zawias dwukierunkowy z funkcją domknięcia przy kącie mniejszym niż 25°
- Maks. waga drzwi: 40 kg dla 2 zawiasów i 50 kg dla 3 zawiasów
- Funkcja stop przy kącie 0°, +90°, -90°.

- Bi-directional hinge with closure function at an angle less than 25°
- Max. weight of door: 40 kg with 2 hinges and 50 kg with 3 hinges
- Function stop on angle 0°, +90°, - 90°.

M-903/2-C

Zawias
Hinge

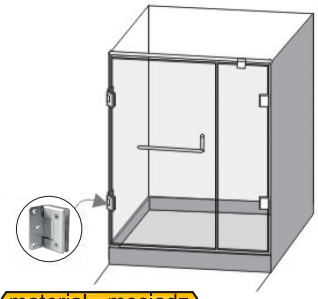

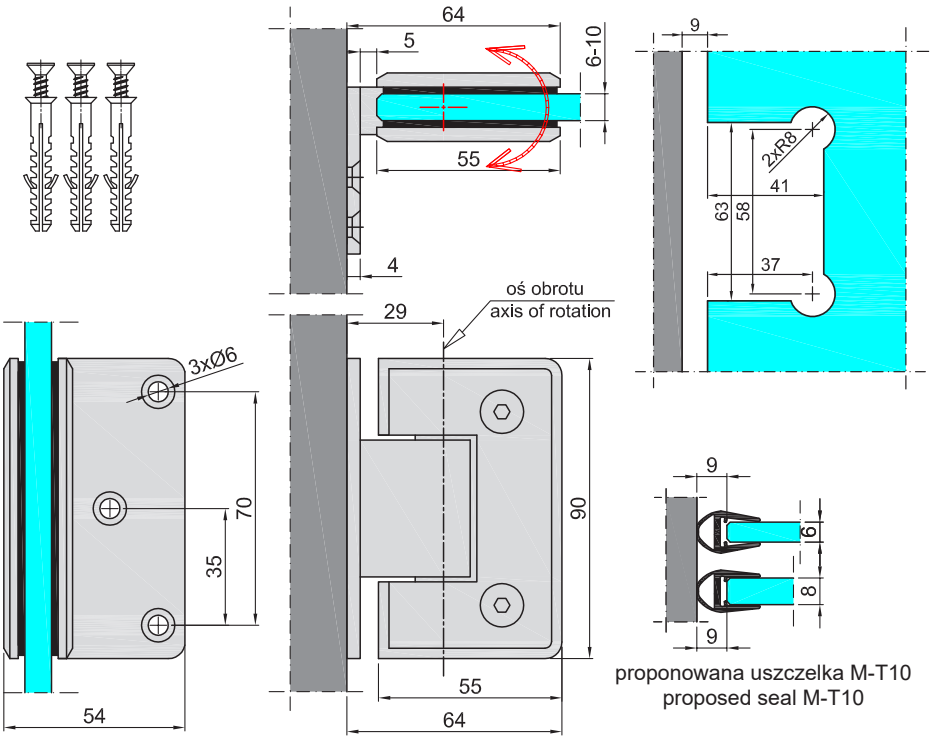

proponowana uszczelka M-T10
proposed seal M-T10

materiał - mosiądz
material - brass

- polerowany chrom / polished chrome
- chrom matowy / satin chrome
- satyna / satin nickel

- Zawias dwukierunkowy z funkcją domknięcia przy kącie mniejszym niż 25°
- Maks. waga drzwi: : 40 kg dla 2 zawiasów i 50 kg dla 3 zawiasów
- Funkcja stop przy kącie 0°, +90°, -90°.

- Bi-directional hinge with closure function at an angle less than 25°
- Max. weight of door: 40 kg with 2 hinges and 50 kg with 3 hinges
- Function stop on angle 0°, +90°, - 90°.

M-902-C

Zawias
Hinge

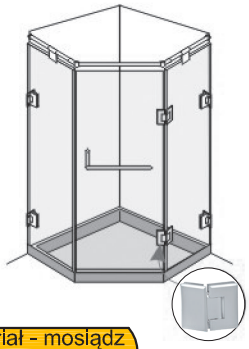

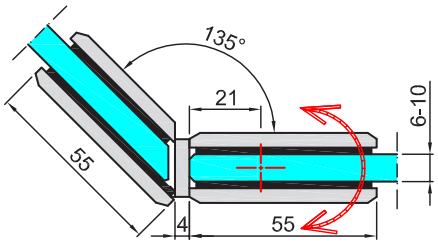

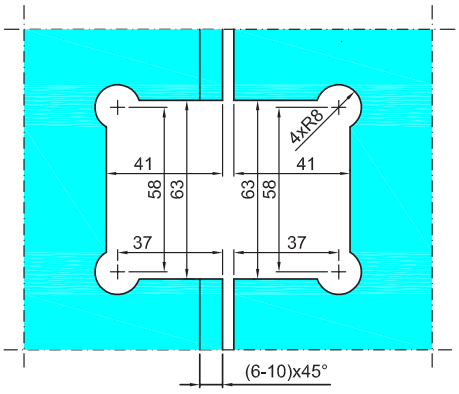

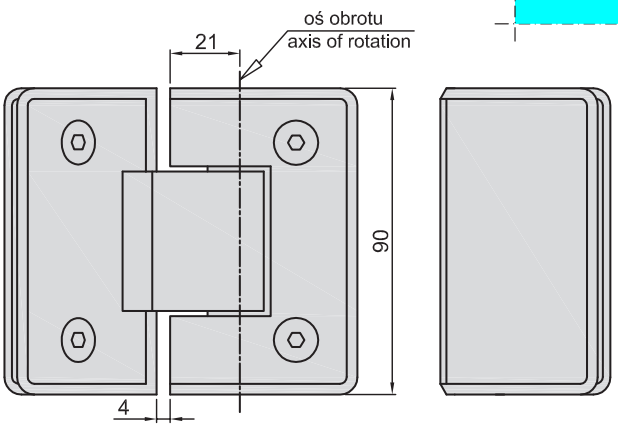

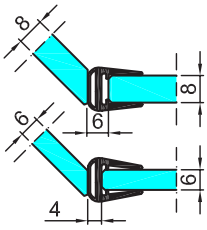

proponowana uszczelka M-T10
proposed seal M-T10

materiał - mosiądz
material - brass

polerowany chrom
polished chrome

chrom matowy
satin chrome

satyna
satin nickel

- Zawias dwukierunkowy z funkcją domknięcia przy kącie mniejszym niż 25°
- Maks. waga drzwi: 40 kg dla 2 zawiasów i 50 kg dla 3 zawiasów
- Funkcja stop przy kącie 0°, +90°, -90°.

- Bi-directional hinge with closure function at an angle less than 25°
- Max. weight of door: 40 kg with 2 hinges and 50 kg with 3 hinges
- Function stop on angle 0°, +90°, - 90°.

M-904-C

Zawias
Hinge

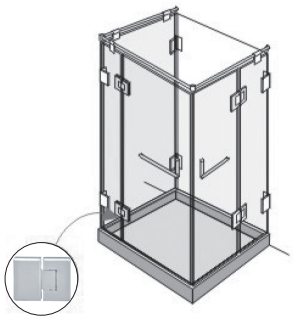

proponowana uszczelka M-T10 / proposed seal M-T10

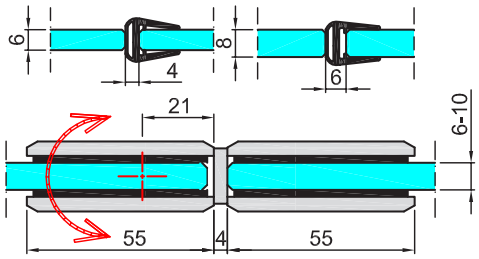

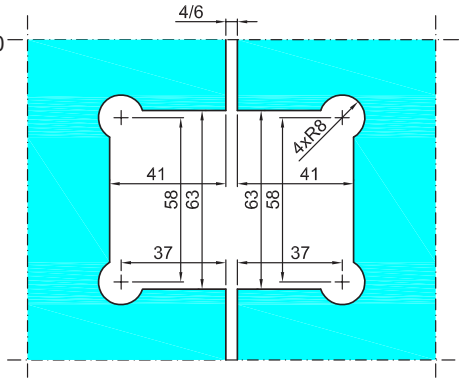

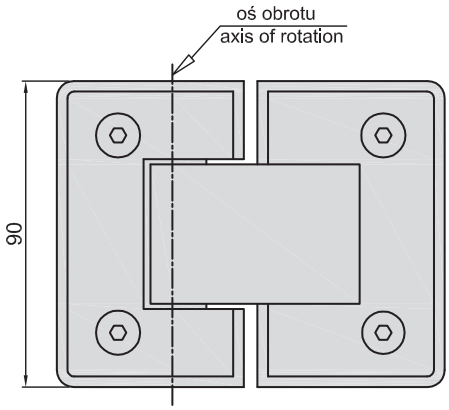

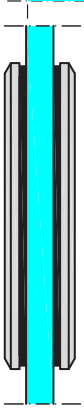

materiał - mosiądz
material - brass

polerowany chrom
polished chrome

chrom matowy
satin chrome

satyna
satin nickel

- Zawias dwukierunkowy z funkcją domknięcia przy kącie mniejszym niż 25°
- Maks. waga drzwi: 40 kg dla 2 zawiasów i 50 kg dla 3 zawiasów
- Funkcja stop przy kącie 0°, +90°, -90°.

- Bi-directional hinge with closure function at an angle less than 25°
- Max. weight of door: 40 kg with 2 hinges and 50 kg with 3 hinges
- Function stop on angle 0°, +90°, - 90°.

M-905-C

Zawias
Hinge

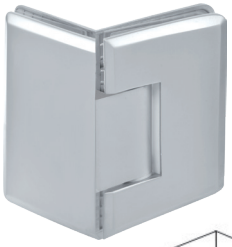

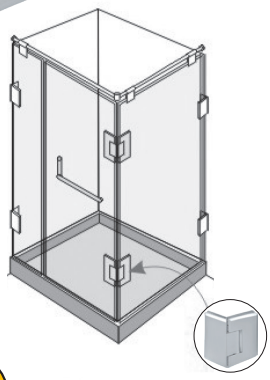

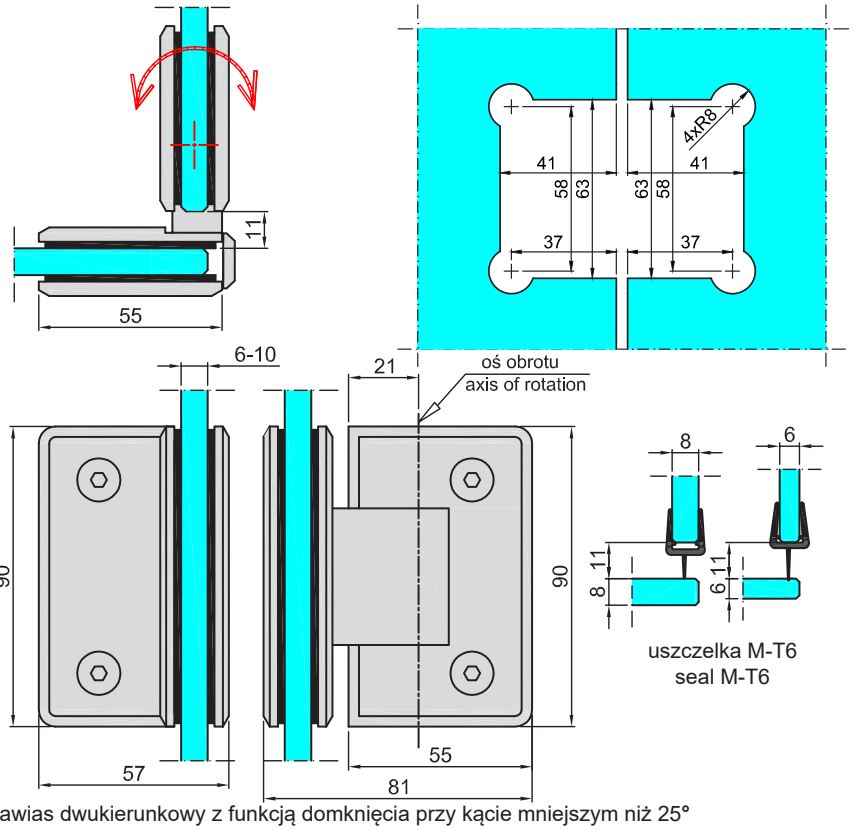

uszczelka M-T6
seal M-T6

materiał - mosiądz
material - brass

- polerowany chrom / polished chrome
- chrom matowy / satin chrome
- satyna / satin nickel

- Zawias dwukierunkowy z funkcją domknięcia przy kącie mniejszym niż 25°
- Maks. waga drzwi: 40 kg dla 2 zawiasów i 50 kg dla 3 zawiasów
- Funkcja stop przy kącie 0°, +90°, -90°.

- Bi-directional hinge with closure function at an angle less than 25°
- Max. weight of door: 40 kg with 2 hinges and 50 kg with 3 hinges
- Function stop on angle 0°, +90°, - 90°.

M-703/4-C

Zawias
Hinge

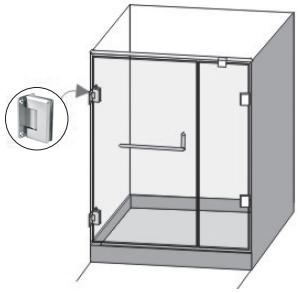

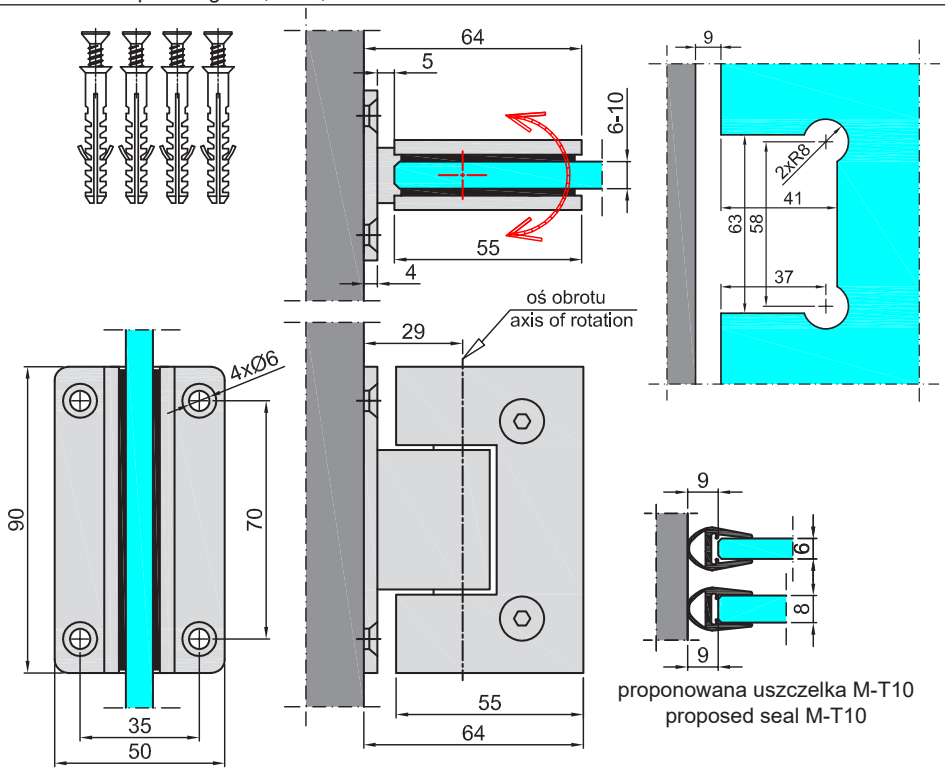

proponowana uszczelka M-T10
proposed seal M-T10

materiał - mosiądz
material - brass

- polerowany chrom / polished chrome
- satyna / satin nickel

- Zawias dwukierunkowy z funkcją domknięcia przy kącie mniejszym niż 25°
- Maks. waga drzwi: 40 kg dla 2 zawiasów i 50 kg dla 3 zawiasów
- Funkcja stop przy kącie 0°, +90°, -90°.

- Bi-directional hinge with closure function at an angle less than 25°
- Max. weight of door: 40 kg with 2 hinges and 50 kg with 3 hinges
- Function stop on angle 0°, +90°, - 90°.

M-703/2-C

Zawias
Hinge

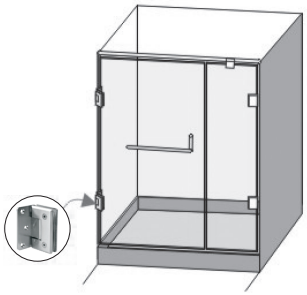

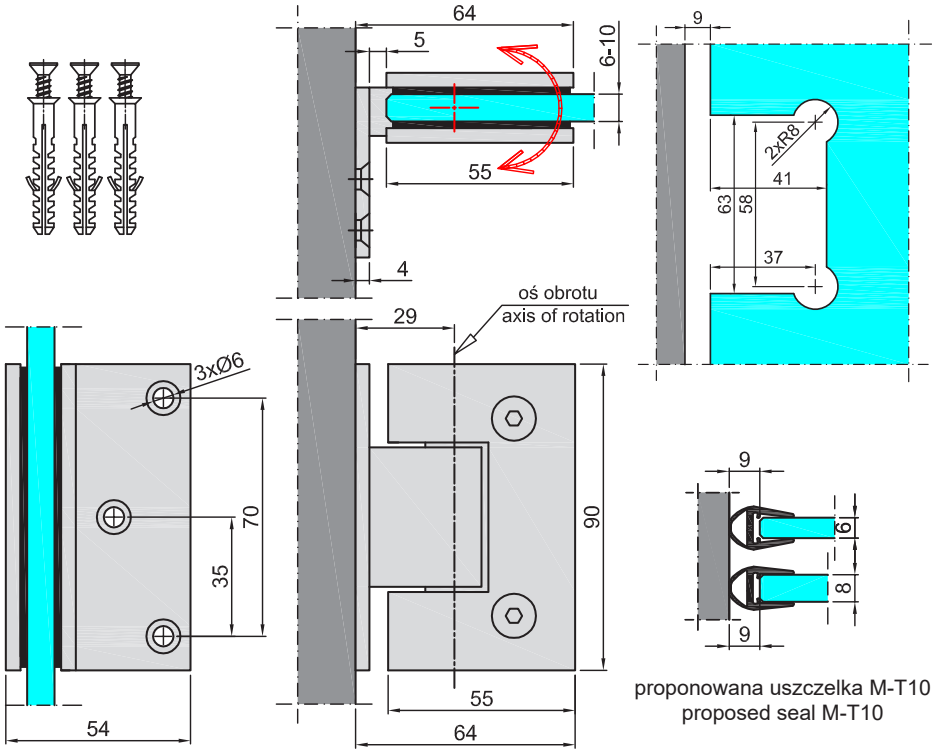

proponowana uszczelka M-T10
proposed seal M-T10

materiał - mosiądz
material - brass

polerowany chrom
polished chrome

satyna
satin nickel

- Zawias dwukierunkowy z funkcją domknięcia przy kącie mniejszym niż 25°
- Maks. waga drzwi: 40 kg dla 2 zawiasów i 50 kg dla 3 zawiasów
- Funkcja stop przy kącie 0°, +90°, -90°.

- Bi-directional hinge with closure function at an angle less than 25°
- Max. weight of door: 40 kg with 2 hinges and 50 kg with 3 hinges
- Function stop on angle 0°, +90°, - 90°.

M-702-C

Zawias
Hinge

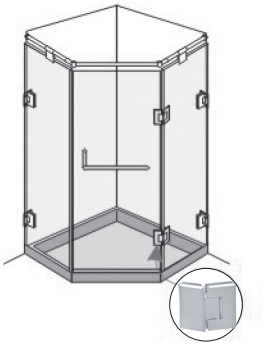

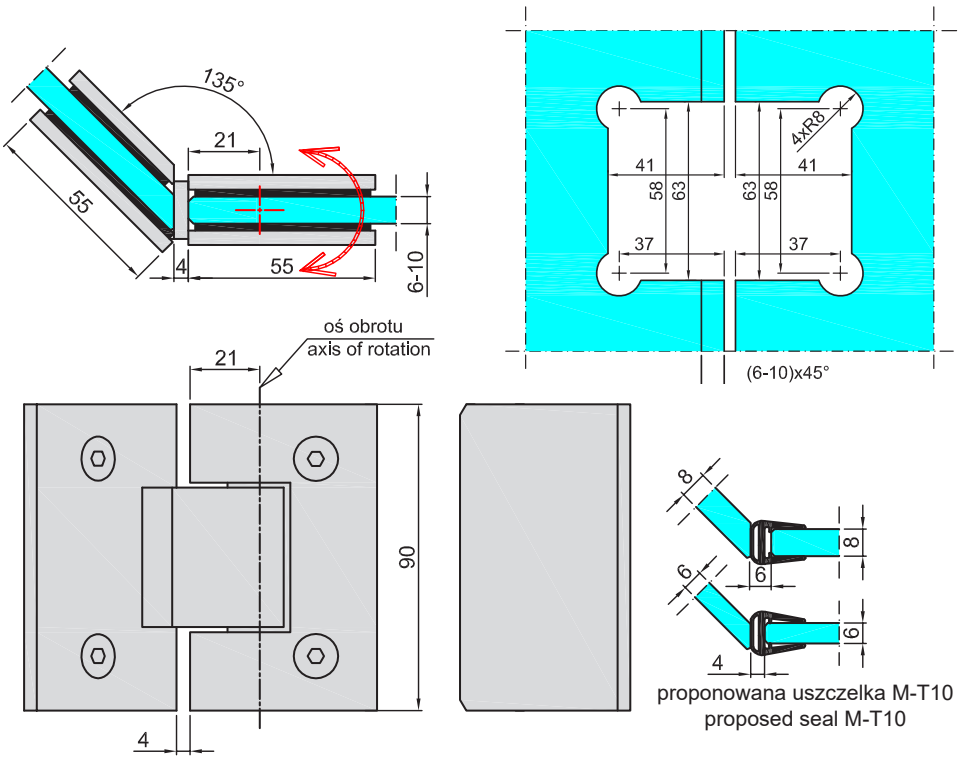

proponowana uszczelka M-T10
proposed seal M-T10

materiał - mosiądz
material - brass

polerowany chrom
polished chrome

satyna
satin nickel

- Zawias dwukierunkowy z funkcją domknięcia przy kącie mniejszym niż 25°
- Maks. waga drzwi: 40 kg dla 2 zawiasów i 50 kg dla 3 zawiasów
- Funkcja stop przy kącie 0°, +90°, -90°.

- Bi-directional hinge with closure function at an angle less than 25°
- Max. weight of door: 40 kg with 2 hinges and 50 kg with 3 hinges
- Function stop on angle 0°, +90°, - 90°.

M-704-C

Zawias
Hinge

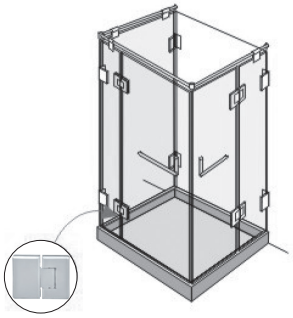

materiał - mosiądz
material - brass

polerowany chrom
polished chrome

satyna
satin nickel

proponowana uszczelka M-T10 / proposed seal M-T10

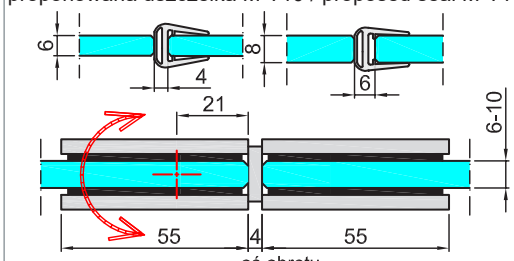

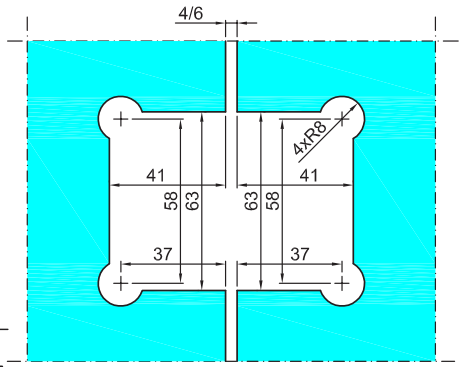

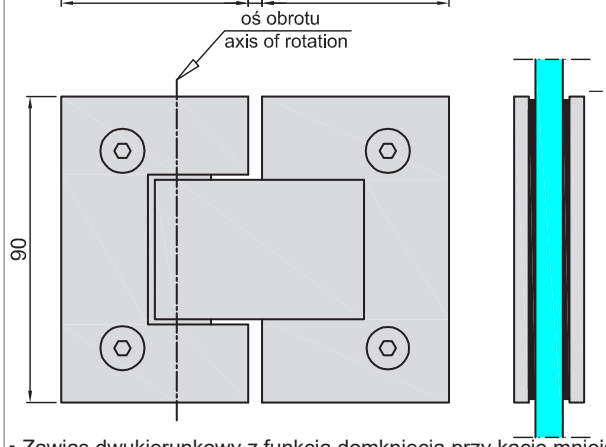

- Zawias dwukierunkowy z funkcją domknięcia przy kącie mniejszym niż 25°
- Maks. waga drzwi: 40 kg dla 2 zawiasów i 50 kg dla 3 zawiasów
- Funkcja stop przy kącie 0°, +90°, -90°.

- Bi-directional hinge with closure function at an angle less than 25°
- Max. weight of door: 40 kg with 2 hinges and 50 kg with 3 hinges
- Function stop on angle 0°, +90°, - 90°.

M-705-C

Zawias
Hinge

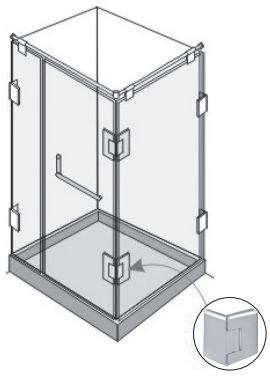

materiał - mosiądz
material - brass

polerowany chrom
polished chrome

satyna
satin nickel

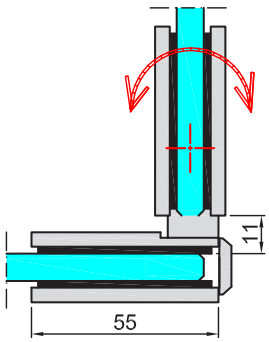

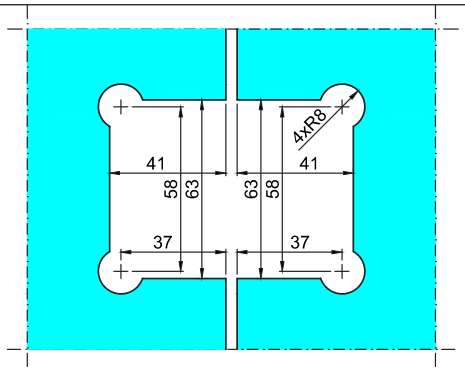

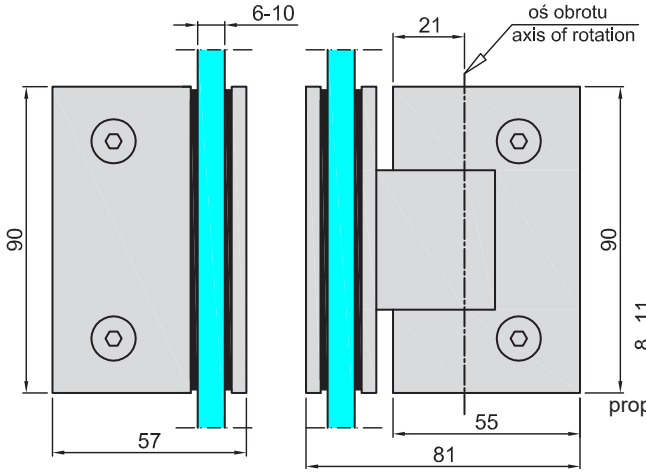

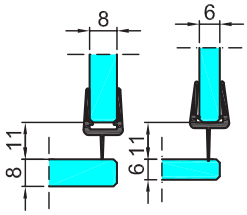

proponowana uszczelka M-T6
proposed seal M-T6

- Zawias dwukierunkowy z funkcją domknięcia przy kącie mniejszym niż 25°
- Maks. waga drzwi: 40 kg dla 2 zawiasów i 50 kg dla 3 zawiasów
- Funkcja stop przy kącie 0°, +90°, -90°.

- Bi-directional hinge with closure function at an angle less than 25°
- Max. weight of door: 40 kg with 2 hinges and 50 kg with 3 hinges
- Function stop on angle 0°, +90°, - 90°.

M-1003/4

Zawias
Hinge

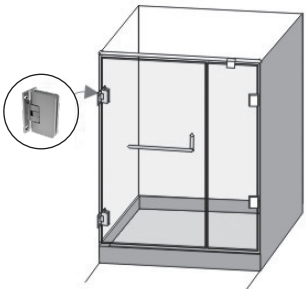

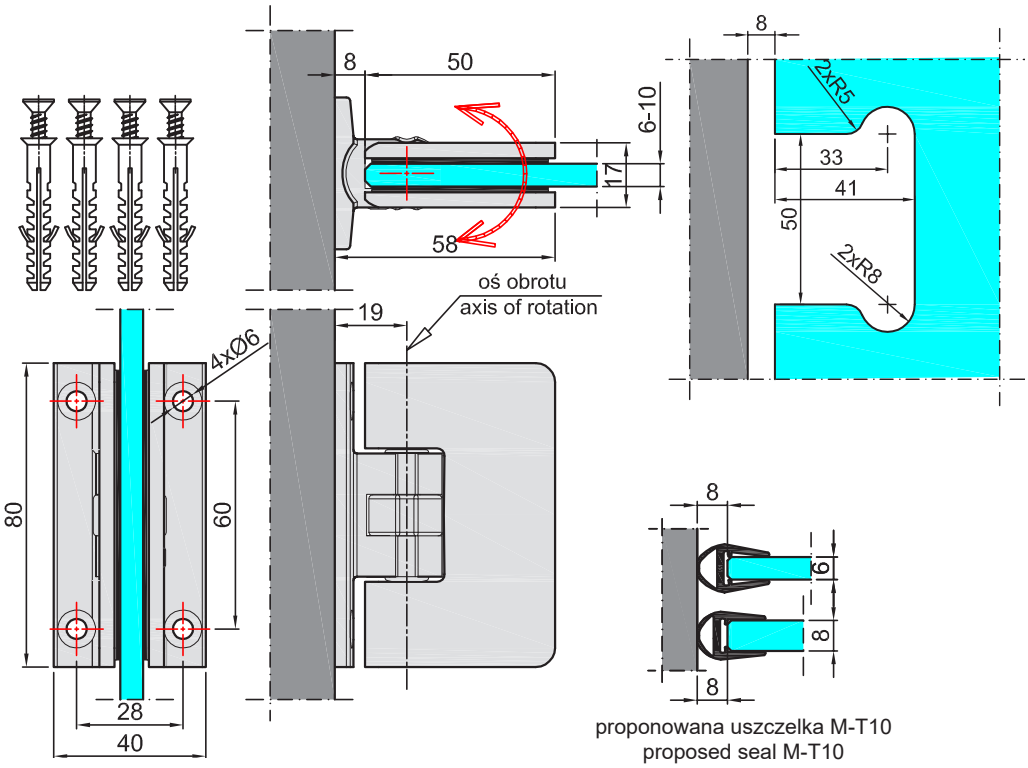

materiał - mosiądz
material - brass

polerowany chrom
polished chrome

satyna
satin nickel

- Zawias dwukierunkowy z funkcją domknięcia przy kącie mniejszym niż 15°
- Możliwość ustawienia drzwi pod dowolnym kątem i funkcja stop na 0 i ±90° w stosunku do tego położenia
- Maks. waga drzwi: 40 kg dla 2 zawiasów i 50 kg dla 3 zawiasów.

- Bi-directional hinge with closure function at angle less than 15°
- The ability to set door at any angle and stop function to 0 and ± 90 ° with respect this position
- Max. weight of door: 40 kg with 2 hinges and 50 kg with 3 hinges.

M-1003/2

Zawias
Hinge

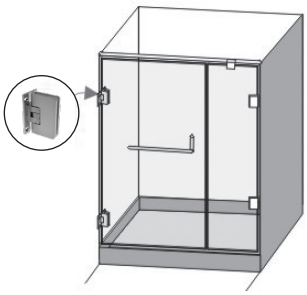

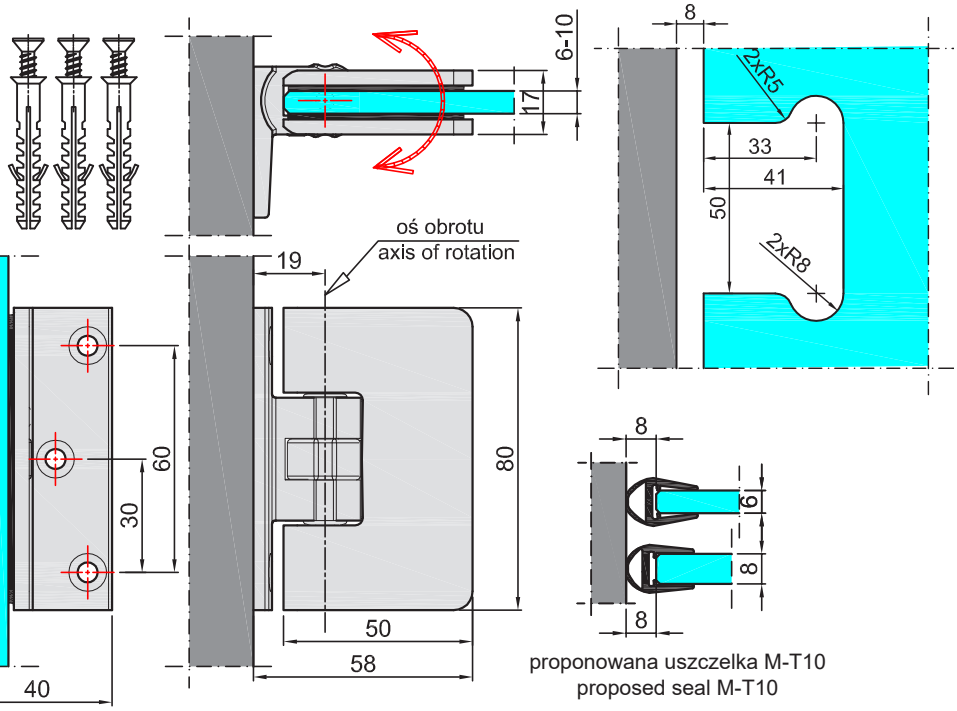

materiał - mosiądz
material - brass

polerowany chrom
polished chrome

satyna
satin nickel

- Zawias dwukierunkowy z funkcją domknięcia przy kącie mniejszym niż 15°
- Możliwość ustawienia drzwi pod dowolnym kątem i funkcja stop na 0 i ±90° w stosunku do tego położenia
- Maks. waga drzwi: 40 kg dla 2 zawiasów i 50 kg dla 3 zawiasów.

- Bi-directional hinge with closure function at angle less than 15°
- The ability to set door at any angle and stop function to 0 and ± 90 ° with respect this position
- Max. weight of door: 40 kg with 2 hinges and 50 kg with 3 hinges.

M-1004

Zawias
Hinge

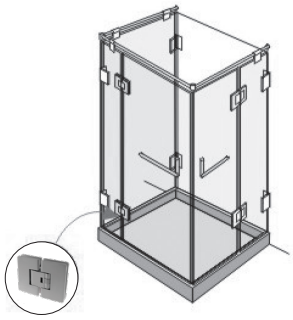

materiał - mosiądz
material - brass

polerowany chrom
polished chrome

satyna
satin nickel

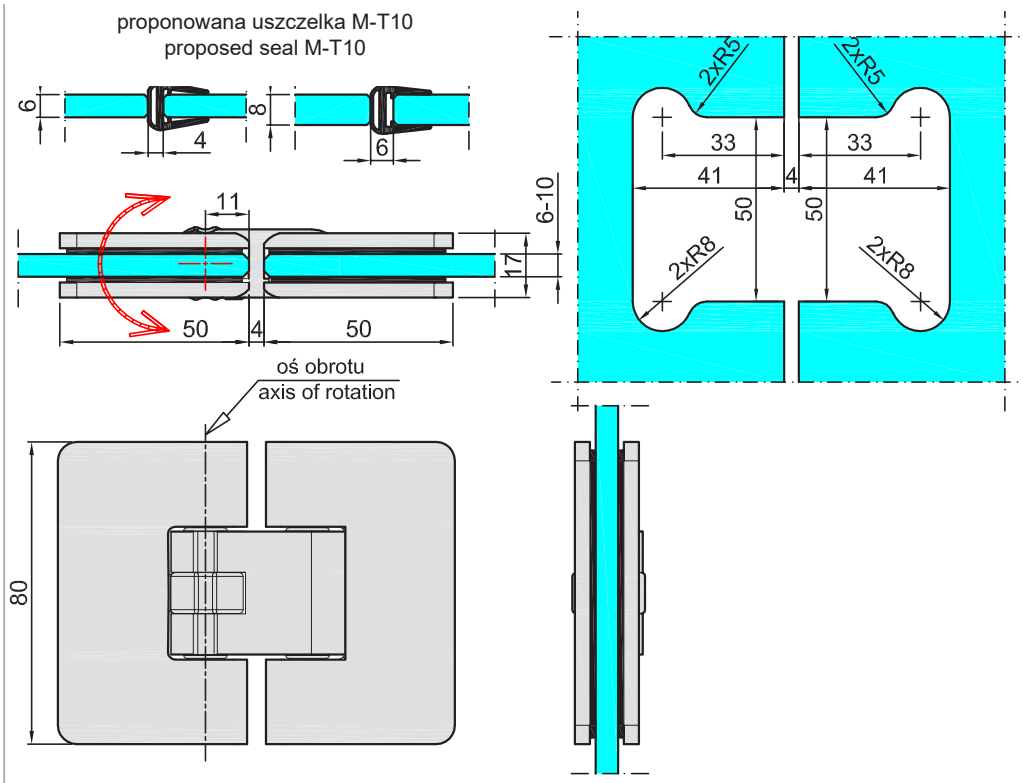

- Zawias dwukierunkowy z funkcją domknięcia przy kącie mniejszym niż 15°
- Możliwość ustawienia drzwi pod dowolnym kątem i funkcja stop na 0 i ±90° w stosunku do tego położenia
- Maks. waga drzwi: 40 kg dla 2 zawiasów i 50 kg dla 3 zawiasów.

- Bi-directional hinge with closure function at angle less than 15°
- The ability to set door at any angle and stop function to 0 and ± 90 ° with respect this position
- Max. weight of door: 40 kg with 2 hinges and 50 kg with 3 hinges.

M-1005

Zawias
Hinge

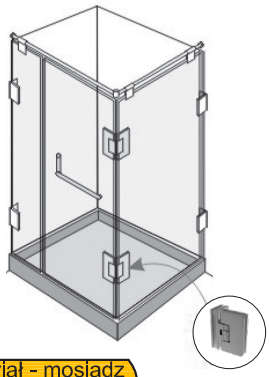

materiał - mosiądz
material - brass

polerowany chrom
polished chrome

satyna
satin nickel

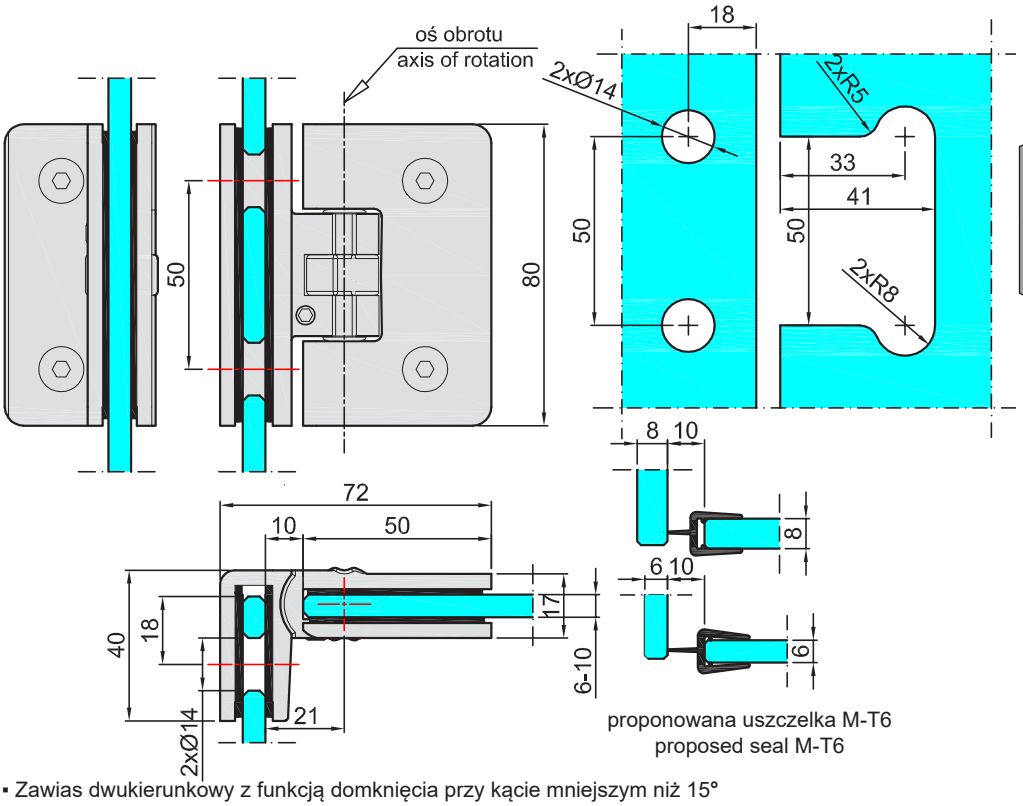

- Zawias dwukierunkowy z funkcją domknięcia przy kącie mniejszym niż 15°
- Możliwość ustawienia drzwi pod dowolnym kątem i funkcja stop na 0 i ±90° w stosunku do tego położenia
- Maks. waga drzwi: 40 kg dla 2 zawiasów i 50 kg dla 3 zawiasów.

- Bi-directional hinge with closure function at angle less than 15°
- The ability to set door at any angle and stop function to 0 and ± 90 ° with respect this position
- Max. weight of door: 40 kg with 2 hinges and 50 kg with 3 hinges.

M-981R-WG90

Zawias
Hinge

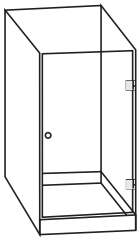

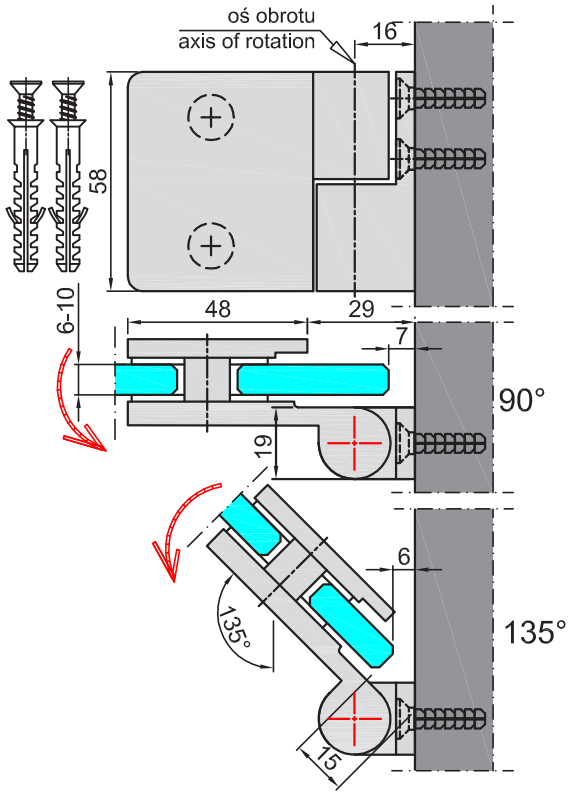

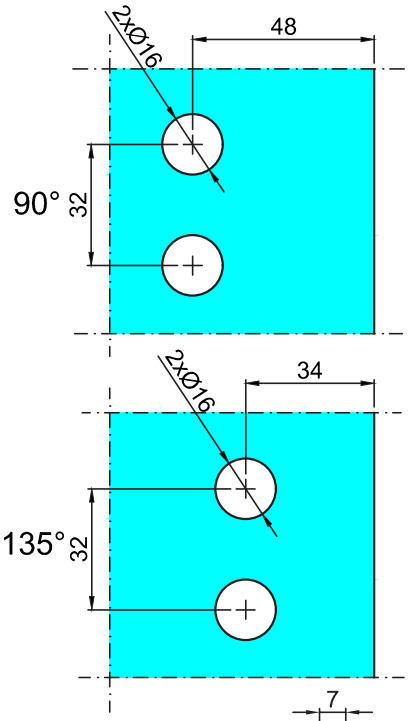

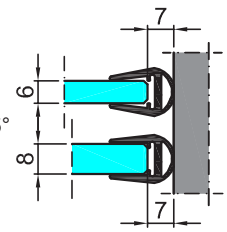

proponowana uszczelka M-T10
proposed seal M-T10

- Zawias 90° unoszony prawy z funkcją domknięcia przy kącie mniejszym niż 25°
- Maks. waga drzwi: 40 kg
- Poprzez obrót tulei powyższego zawiasu można uzyskać kąt 135°.

- Right lifted hinge 90° with closure function at an angle less than 25°
- Max. weight of door: 40 kg
- The angle of 135° can be done by turning the hinge's sleeve.

materiał - mosiądz
material - brass

polerowany chrom
polished chrome

chrom matowy
satin chrome

satyna
satin nickel

M-981L-WG90

Zawias
Hinge

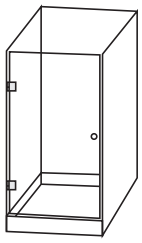

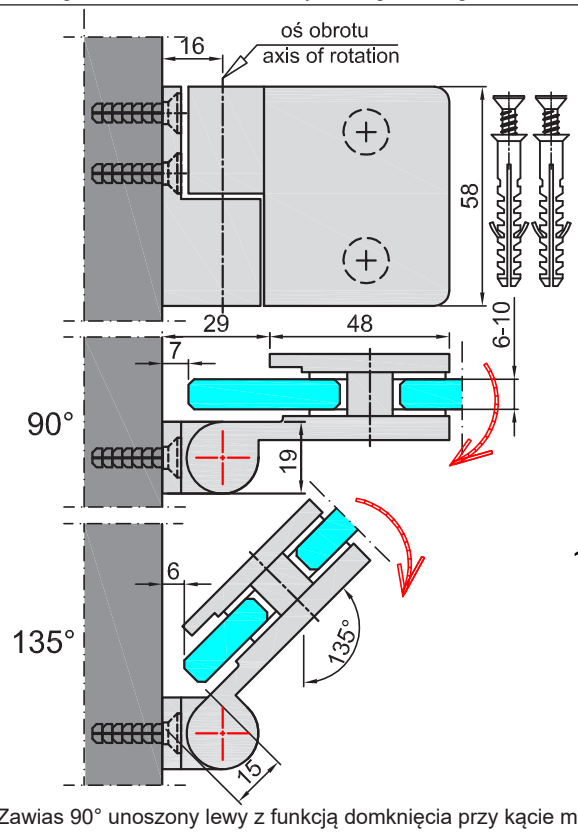

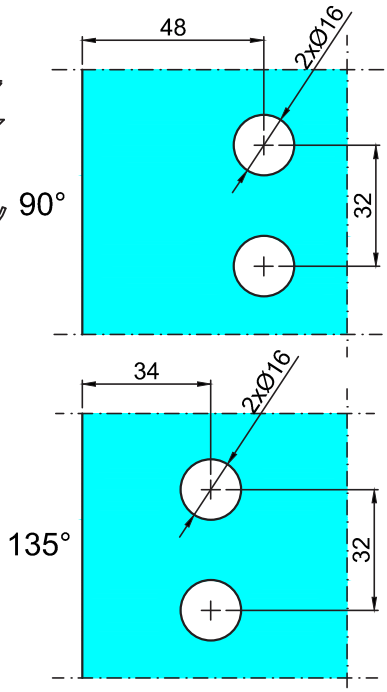

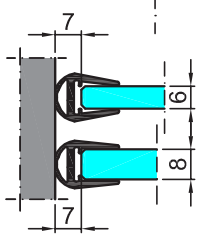

proponowana uszczelka M-T10
proposed seal M-T10

- Zawias 90° unoszony lewy z funkcją domknięcia przy kącie mniejszym niż 25°
- Maks. waga drzwi: 40 kg
- Poprzez obrót tulei powyższego zawiasu można uzyskać kąt 135°.

- Left lifted hinge 90° with closure function at an angle less than 25°
- Max. weight of door: 40 kg
- The angle of 135° can be done by turning the hinge's sleeve.

materiał - mosiądz
material - brass

polerowany chrom
polished chrome

chrom matowy
satin chrome

satyna
satin nickel

M-981R-180

Zawias
Hinge

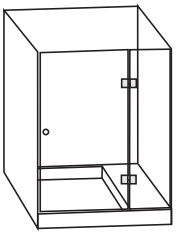

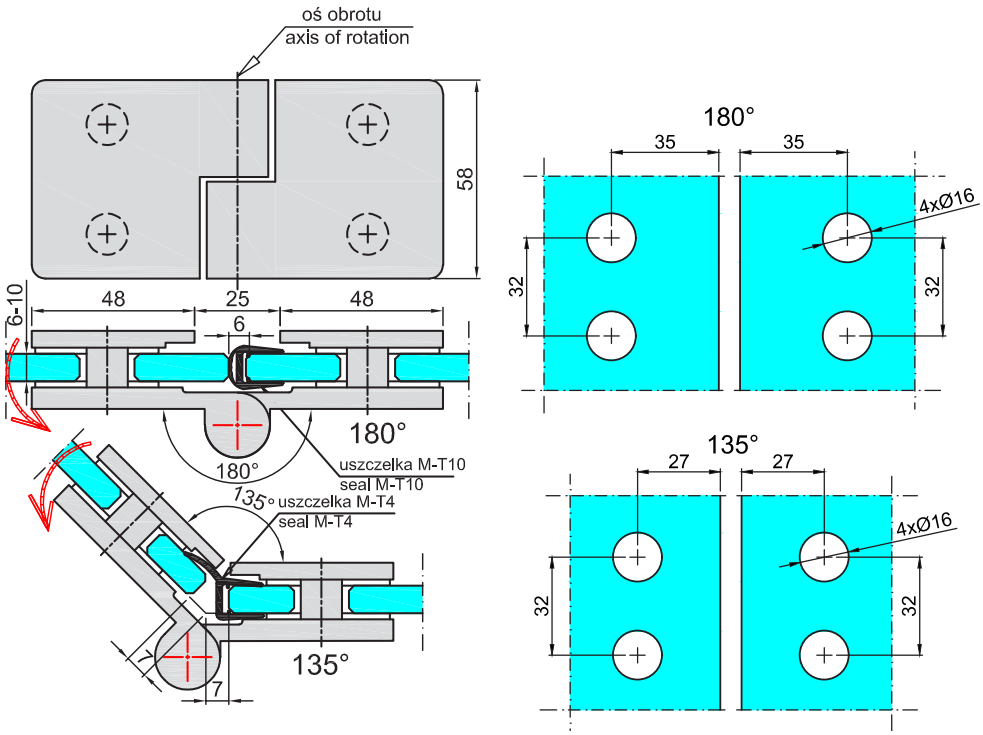

materiał - mosiądz
material - brass

- polerowany chrom / polished chrome
- chrom matowy / satin chrome
- satyna / satin nickel

- Zawias 180° unoszony prawy z funkcją domknięcia przy kącie mniejszym niż 25°
- Maks. waga drzwi: 40 kg
- Poprzez obrót tulei powyższego zawiasu można uzyskać kąt 135°.

- Right lifted hinge 180° with closure function at an angle less than 25°
- Max. weight of door: 40 kg
- The angle of 135° can be done by turning the hinge's sleeve.

M-981L-180

Zawias
Hinge

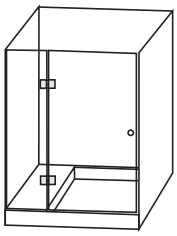

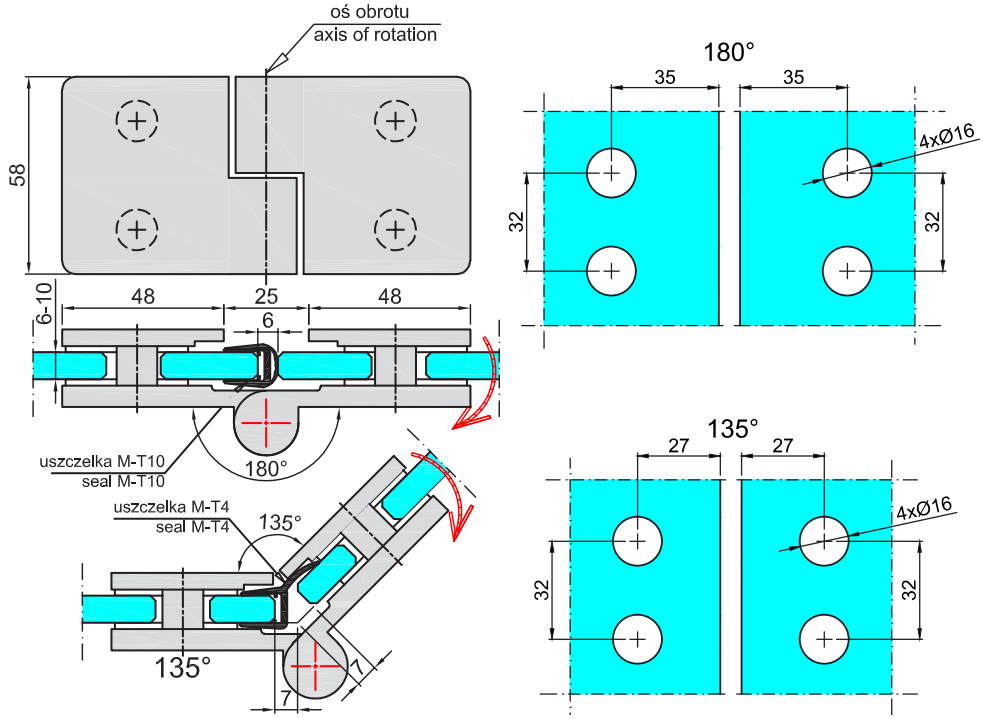

materiał - mosiądz
material - brass

- polerowany chrom / polished chrome
- chrom matowy / satin chrome
- satyna / satin nickel

- Zawias 180° unoszony lewy z funkcją domknięcia przy kącie mniejszym niż 25°
- Maks. waga drzwi: 40 kg
- Poprzez obrót tulei powyższego zawiasu można uzyskać kąt 135°.

- Left lifted hinge 180° with closure function at an angle less than 25°
- Max. weight of door: 40 kg
- The angle of 135° can be done by turning the hinge's sleeve.

M-S002

Zestaw okuć do kabiny prysznicowej przesuwnej.
- maksymalna waga skrzydła - 65 kg;

Fittings set for sliding shower cabin.
- maximum sash weight - 65 kg;

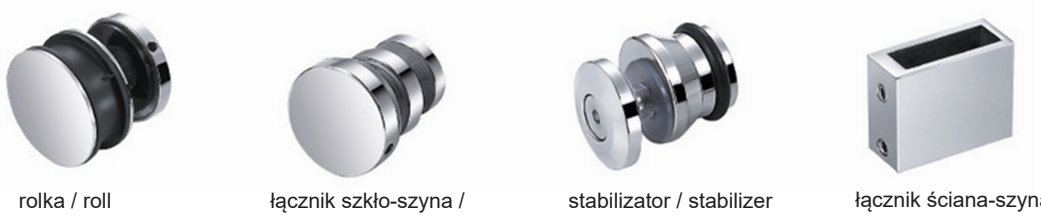

rolka / roll
2 szt. / 2 pcs.

łącznik szkło-szyna / connector glass-rail
2 szt. / 2 pcs.

stabilizator / stabilizer
2 szt. / 2 pcs.

łącznik ściana-szyna / connector wall-rail
2 szt. / 2 pcs.

zderzak / bumper
2 szt. / 2 pcs.

prowadnik / driver
1 szt. / 1 pcs.

uchwyt / handle
1 szt. / 1 pcs.

szyna / rail
10x30x2000 mm

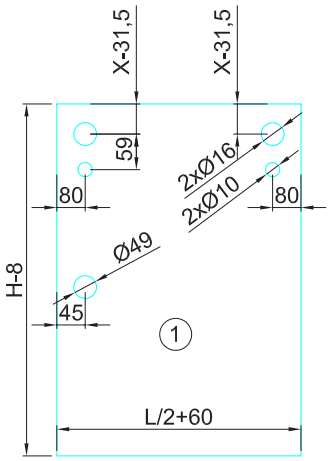

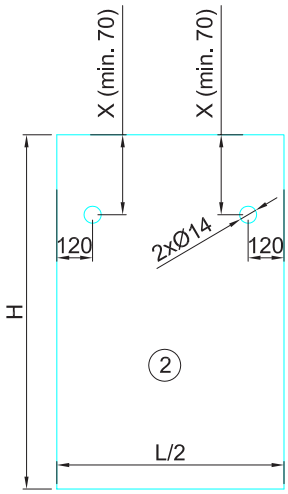

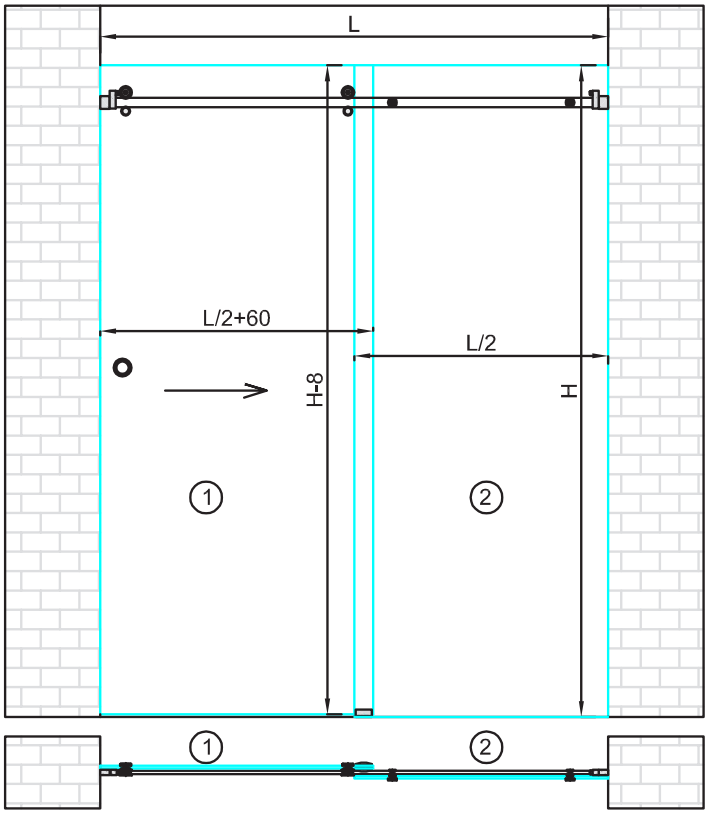

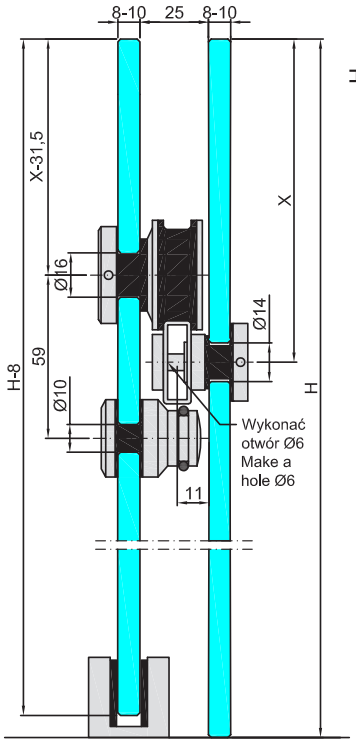

polerowany chrom
polished chrome

materiał - stal nierdzewna
material - stainless steel

M-S002-90-C

Łącznik kątowy 90°
Angle 90° connector

NOWOŚĆ

polerowany chrom
polished chrome

materiał - stal nierdzewna
material - stainless steel

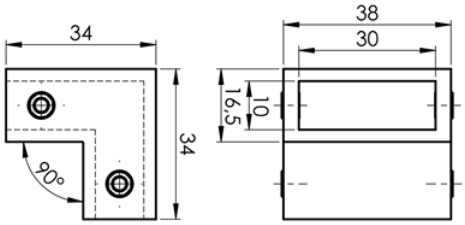

M-S005

Zestaw okuć do kabiny prysznicowej przesuwnej.
- maksymalna waga skrzydła - 65 kg;

Fittings set for sliding shower cabin.
- maximum sash weight - 65 kg;

rolka / roll
4 szt. / 4 pcs.

łącznik szkło-rura /
connector glass-pipe
4 szt. / 4 pcs.

łącznik ściana-rura /
connector wall-pipe
4 szt. / 4 pcs.

ogranicznik rolki /
pipe stoper
4 szt. / 4 pcs.

prowadnik / driver
2 szt. / 2 pcs.

uchwyt / handle
2 szt. / 2 pcs.

łącznik narożny /
corner connector
1 szt. / 1 pcs.

rura Ø25 2000 mm/
pipe Ø25 2000 mm
1 szt. / 1 pcs.

rura Ø8 2000 mm/ pipe
Ø8 2000 mm
1 szt. / 1 pcs.

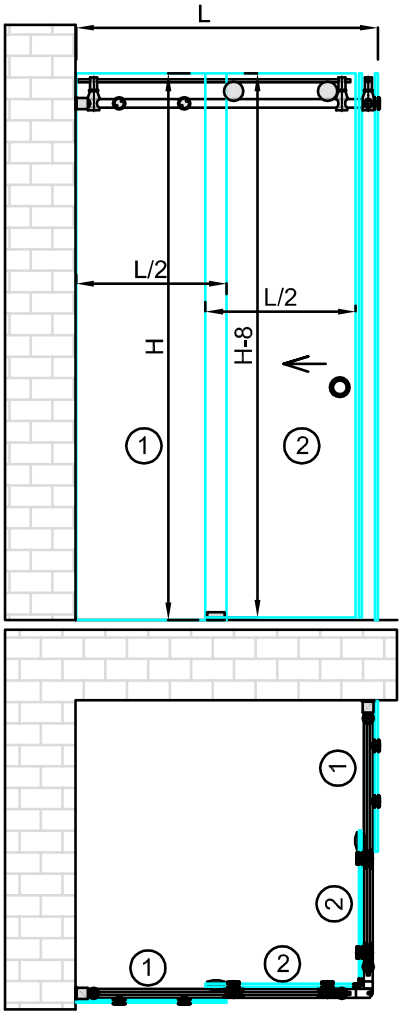

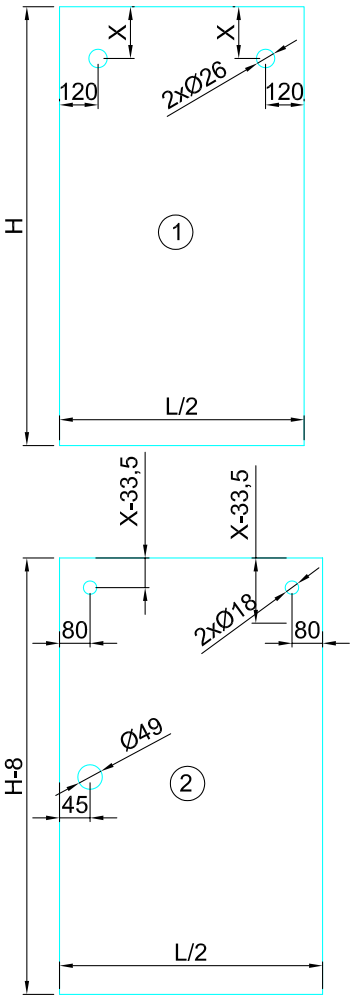

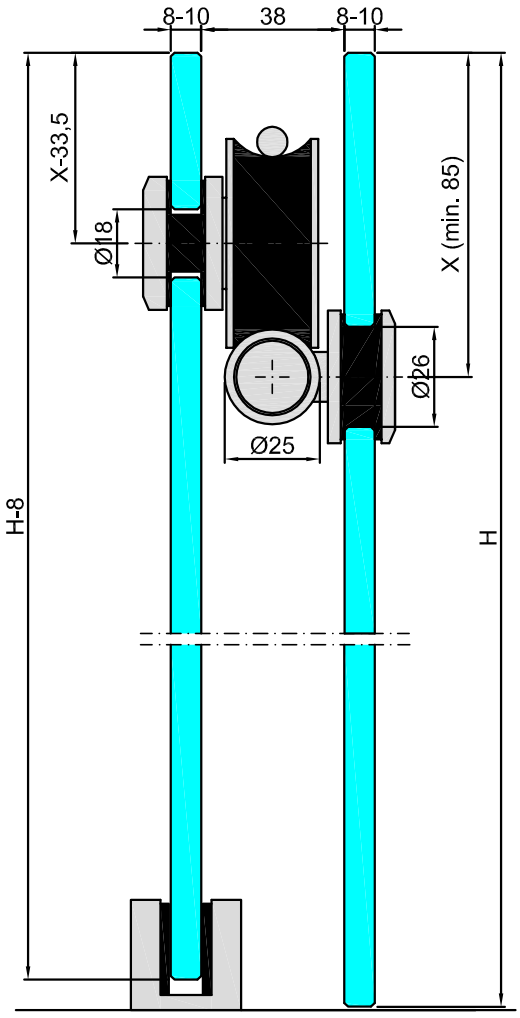

polerowany chrom
polished chrome

materiał - stal nierdzewna
material - stainless steel

M-901-C

Mocowanie szkła
Mount for glass

polerowany chrom
polished chrome

chrom matowy
satin chrome

satyna
satin nickel

materiał - mosiądz
material - brass

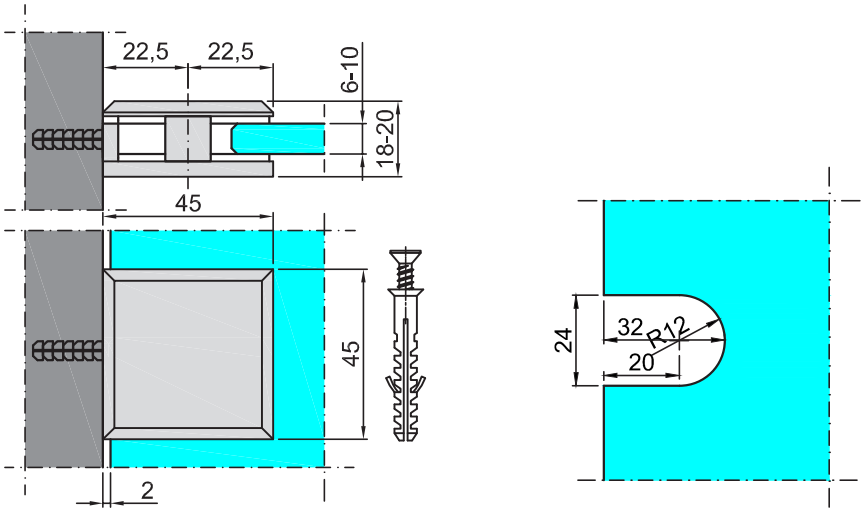

M-907-C

Mocowanie szkła
Mount for glass

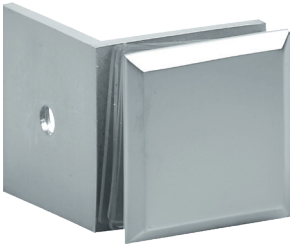

polerowany chrom
polished chrome

chrom matowy
satin chrome

satyna
satin nickel

materiał - mosiądz
material - brass

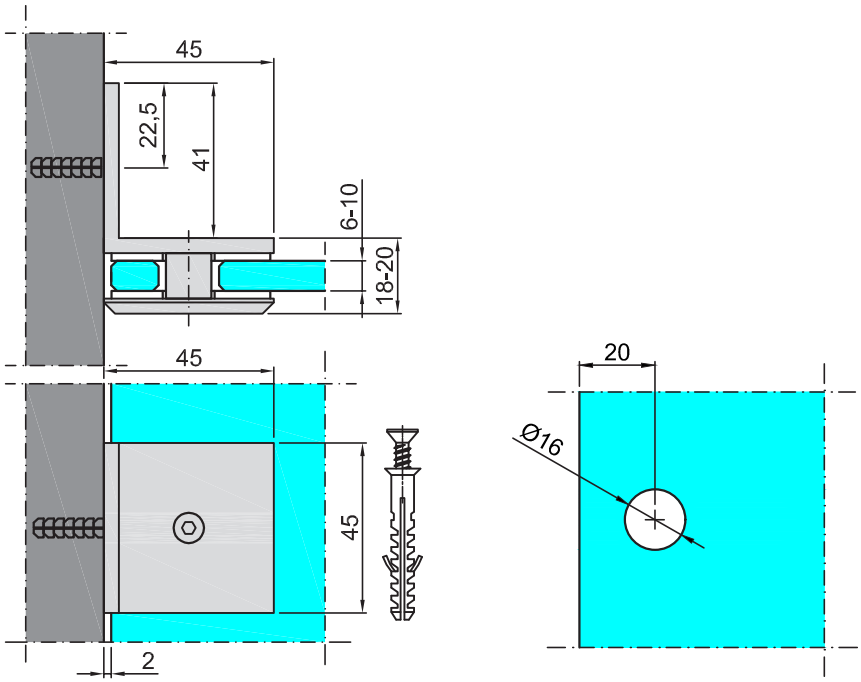

M-909-C

Mocowanie szkła
Mount for glass

polerowany chrom
polished chrome

chrom matowy
satin chrome

satyna
satin nickel

materiał - mosiądz
material - brass

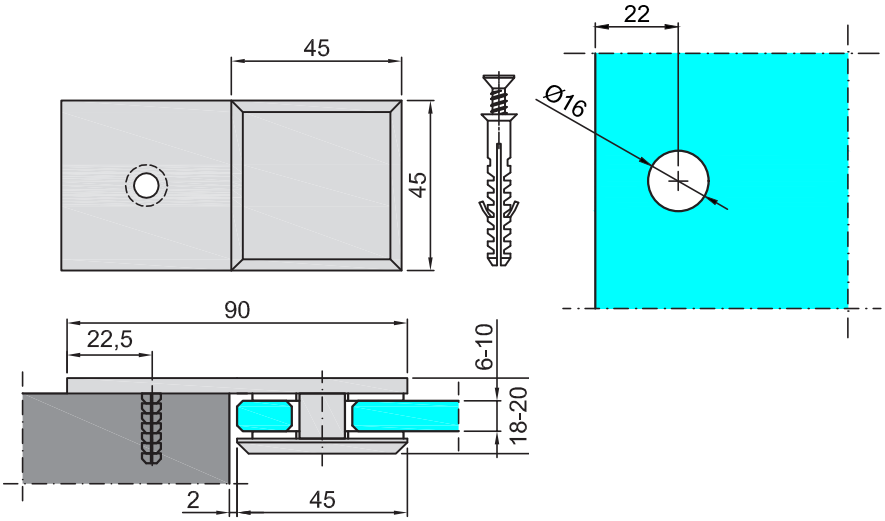

M-924-N

Gałka
Knob

polerowany chrom
polished chrome

chrom matowy
satin chrome

satyna
satin nickel

materiał - mosiądz
material - brass

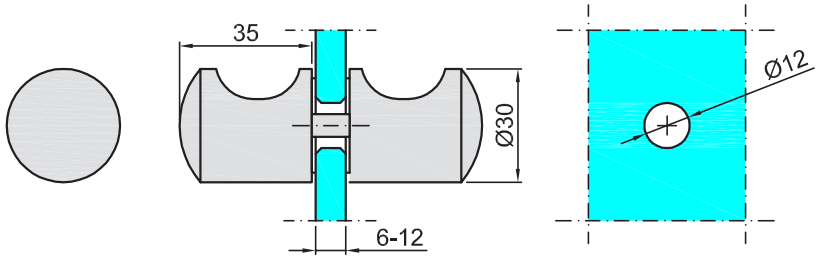

M-925-N

Gałka
Knob

polerowany chrom
polished chrome

chrom matowy
satin chrome

satyna
satin nickel

materiał - mosiądz
material - brass

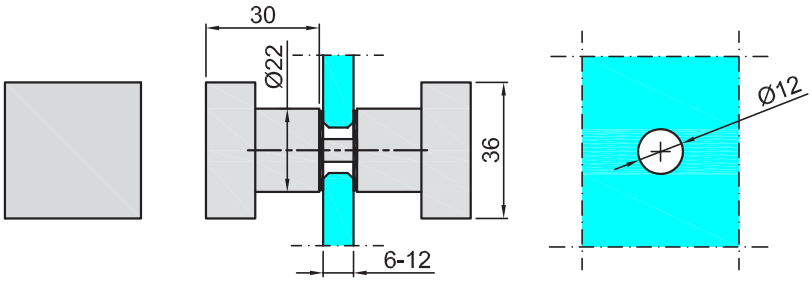

M-926-N

Gałka
Knob

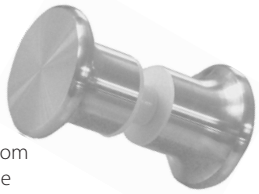

polerowany chrom
polished chrome

chrom matowy
satin chrome

satyna
satin nickel

materiał - mosiądz
material - brass

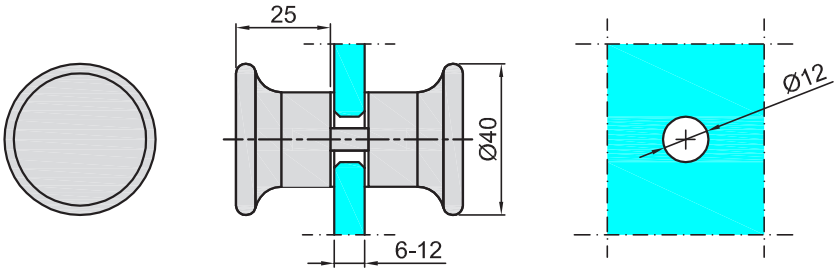

13063

- Ceownik aluminiowy 15x15x2
- Aluminium channel-bar 15x15x2

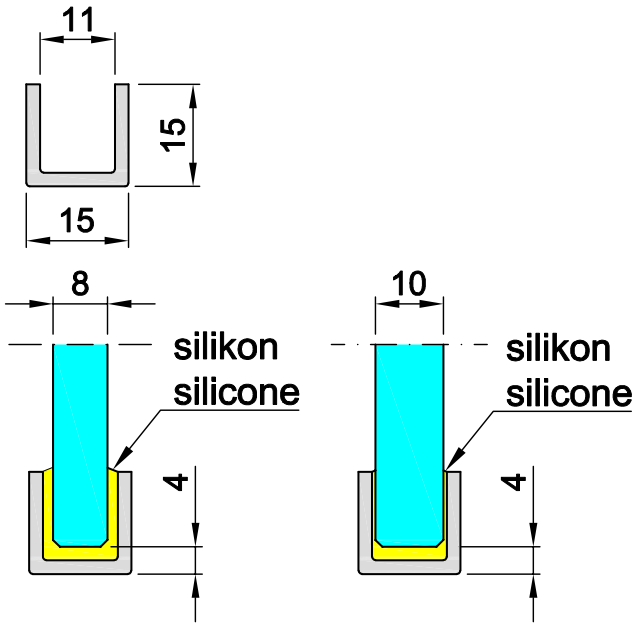

aninox, długość - 3,1 m
aninox, length - 3,1 m

srebrna anoda, długość - 3,1 m
silver anodized, length - 3,1 m

polerowany chrom, długość - 2,5 m
polished chrome, length - 2,5 m

M-C12

- Ceownik aluminiowy 12x20x2
- Aluminium channel-bar 12x20x2

NOWOŚĆ

satyna, długość - 3 m
satin, length - 3 m

polerowany chrom, długość - 3 m
polished chrome, length - 3 m

czrny, długość - 3 m
black, length - 3 m

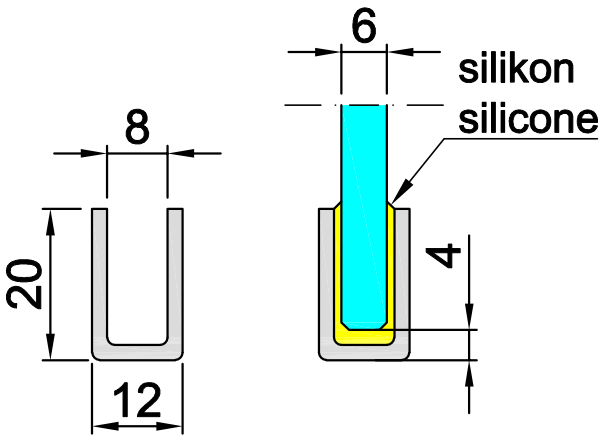

M-C14

- Ceownik aluminiowy 14x20x2
- Aluminium channel-bar 14x20x2

NOWOŚĆ

satyna, długość - 3 m
satin, length - 3 m

polerowany chrom, długość - 3 m
polished chrome, length - 3 m

czrny, długość - 3 m
black, length - 3 m

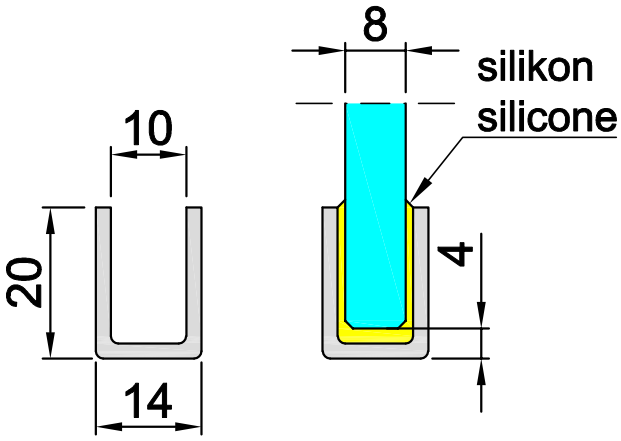

M-C16.5

- Ceownik aluminiowy 16.5x20x2
- Aluminium channel-bar 16.5x20x2

NOWOŚĆ

satyna, długość - 3 m
satin, length - 3 m

polerowany chrom, długość - 3 m
polished chrome, length - 3 m

czrny, długość - 3 m
black, length - 3 m

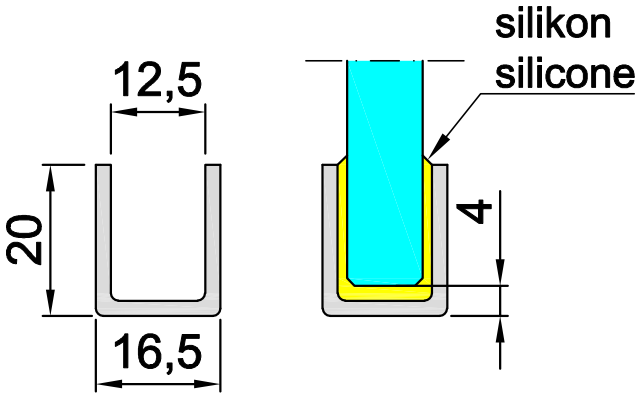

M-906-C

Mocowanie szkła
Mount for glass

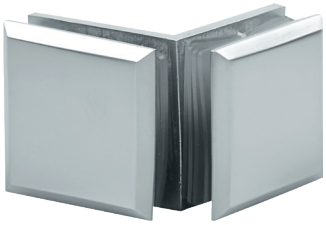

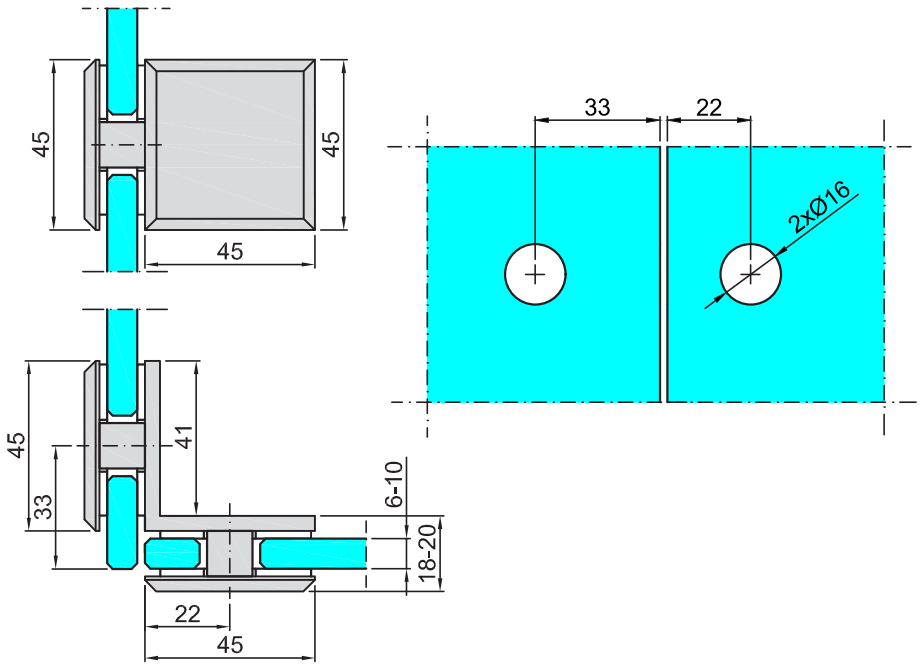

polerowany chrom
polished chrome

chrom matowy
satin chrome

satyna
satin nickel

materiał - mosiądz
material - brass

M-916-C

Mocowanie szkła
Mount for glass

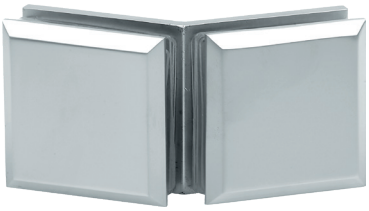

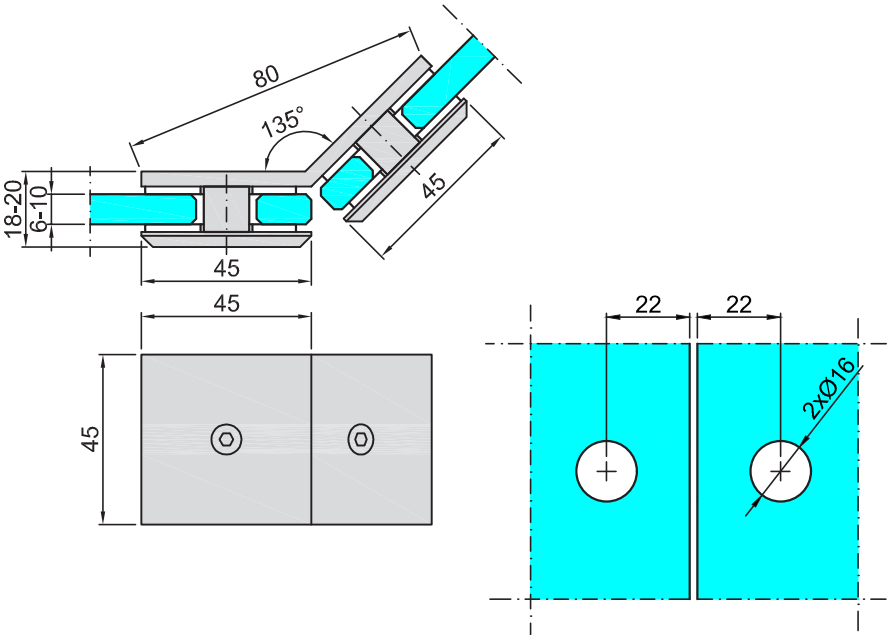

polerowany chrom
polished chrome

chrom matowy
satin chrome

satyna
satin nickel

materiał - mosiądz
material - brass

M-917-C

Mocowanie szkła
Mount for glass

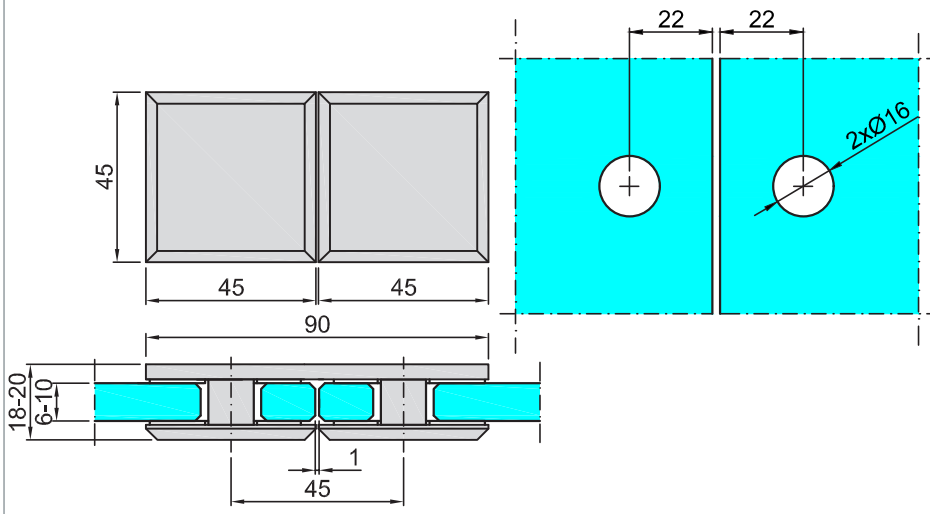

polerowany chrom
polished chrome

chrom matowy
satin chrome

satyna
satin nickel

materiał - mosiądz
material - brass

M-701-C

Mocowanie szkła
Mount for glass

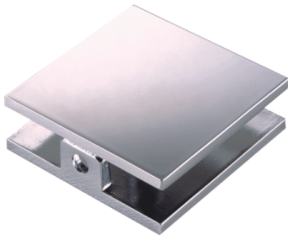

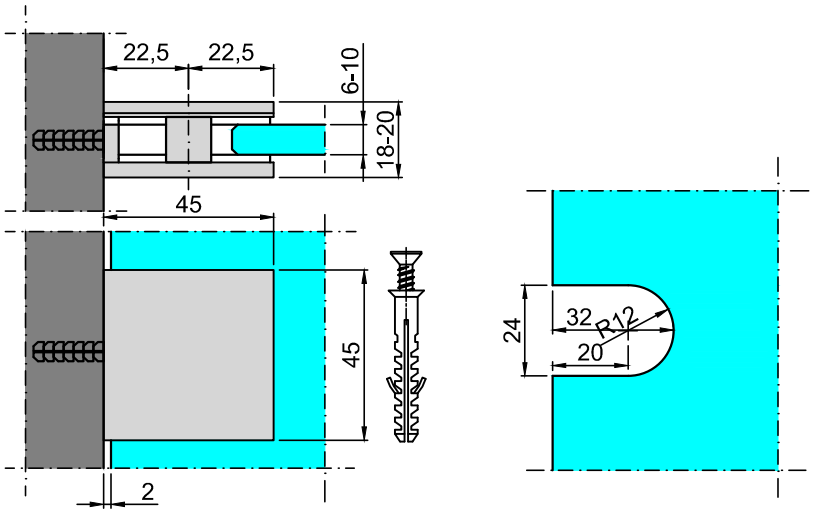

polerowany chrom
polished chrome

satyna
satin nickel

materiał - mosiądz
material - brass

M-707-C

Mocowanie szkła
Mount for glass

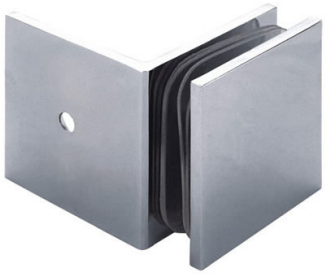

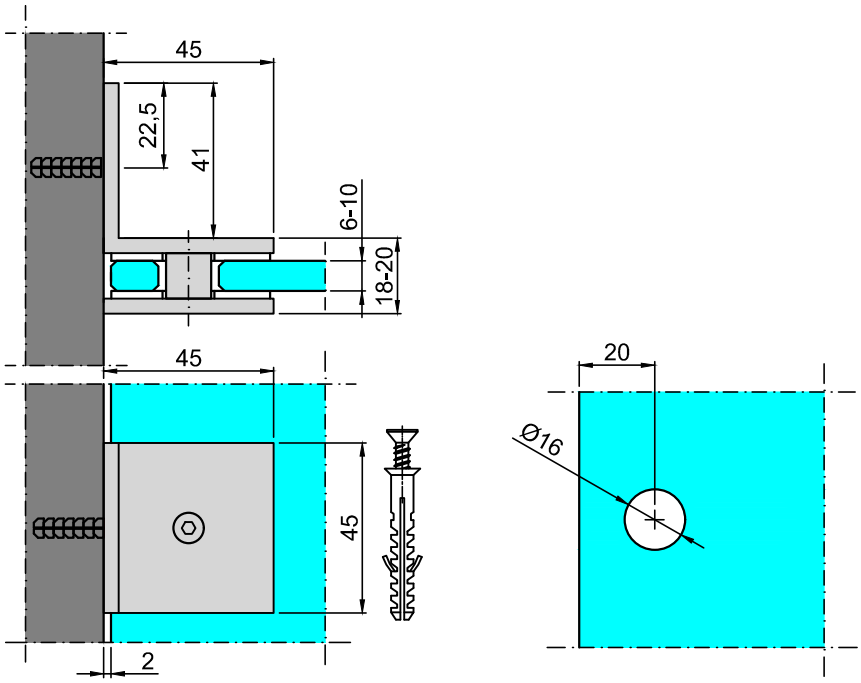

polerowany chrom
polished chrome

satyna
satin nickel

materiał - mosiądz
material - brass

M-709-C

Mocowanie szkła
Mount for glass

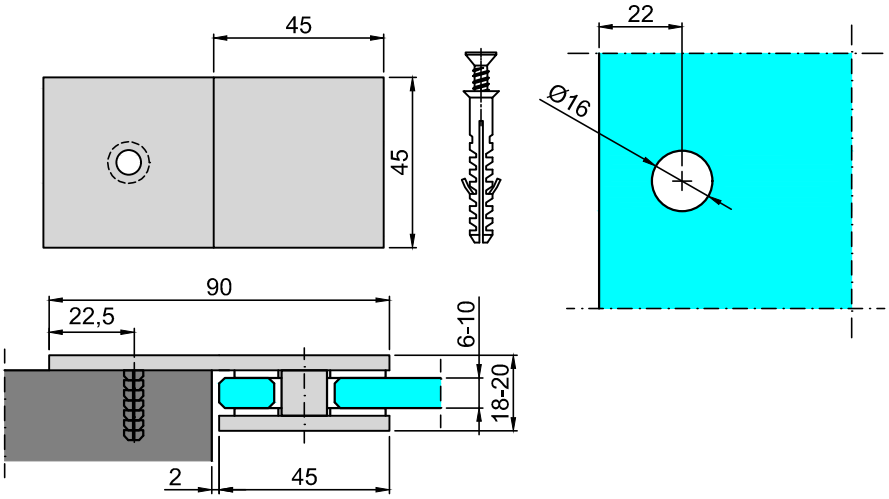

polerowany chrom
polished chrome

satyna
satin nickel

materiał - mosiądz
material - brass

M-706-C

Mocowanie szkła
Mount for glass

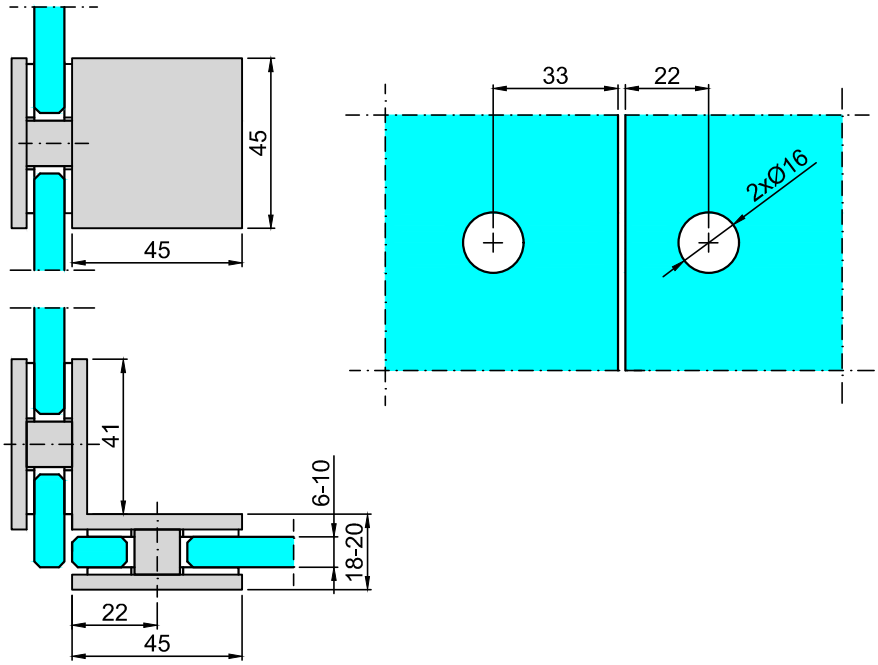

polerowany chrom
polished chrome

satyna
satin nickel

materiał - mosiądz
material - brass

M-716-C

Mocowanie szkła
Mount for glass

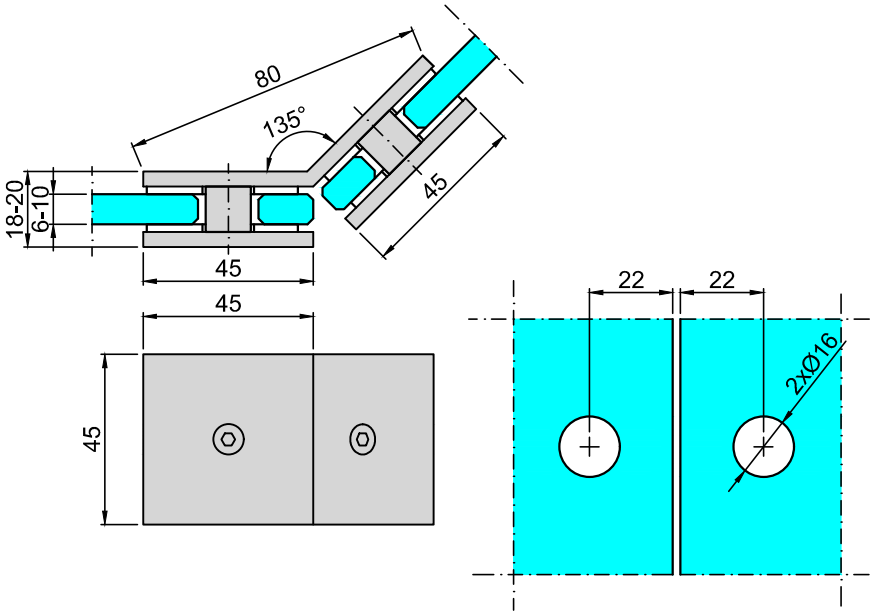

polerowany chrom
polished chrome

satyna
satin nickel

materiał - mosiądz
material - brass

M-717-C

Mocowanie szkła
Mount for glass

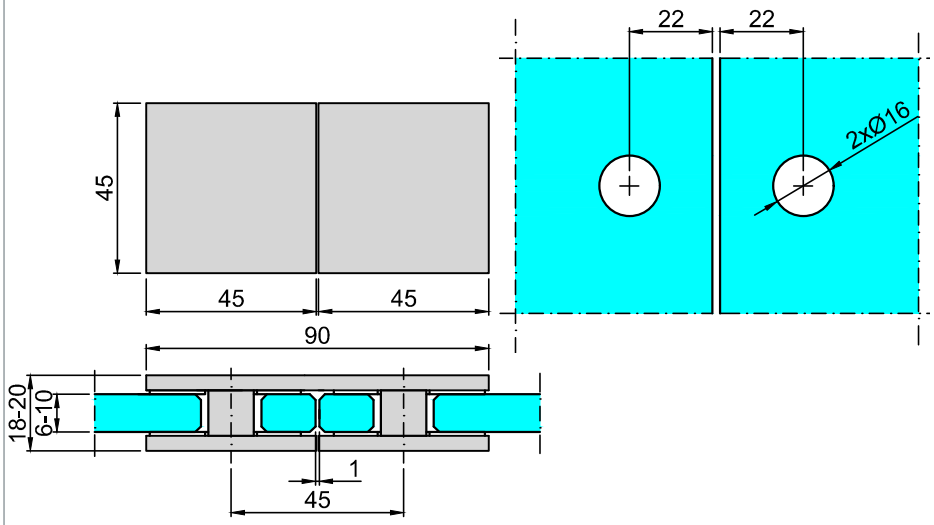

polerowany chrom
polished chrome

satyna
satin nickel

materiał - mosiądz
material - brass

M-981BK-WG90

Mocowanie szkła
Mount for glass

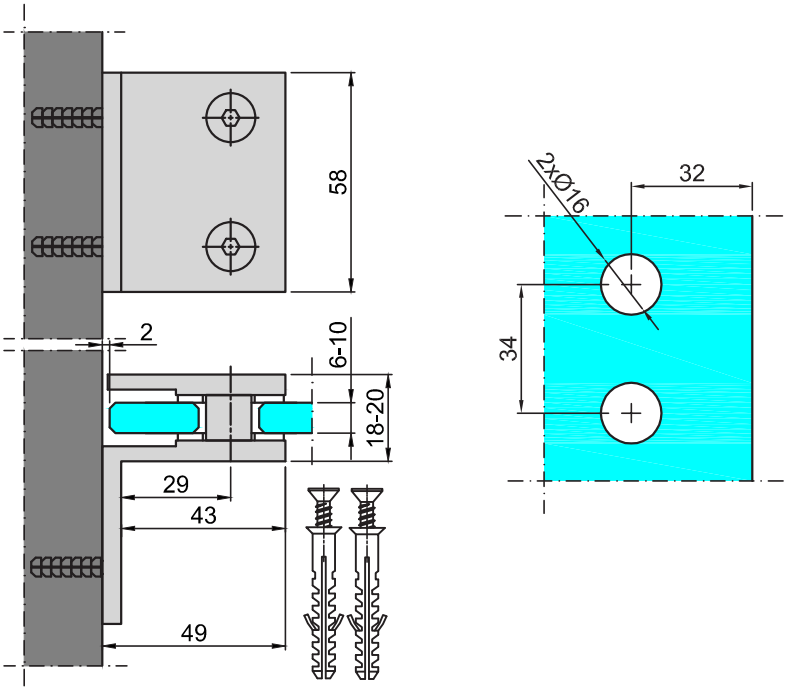

polerowany chrom
polished chrome

chrom matowy
satin chrome

satyna
satin nickel

materiał - mosiądz
material - brass

M-981BK-90

Mocowanie szkła
Mount for glass

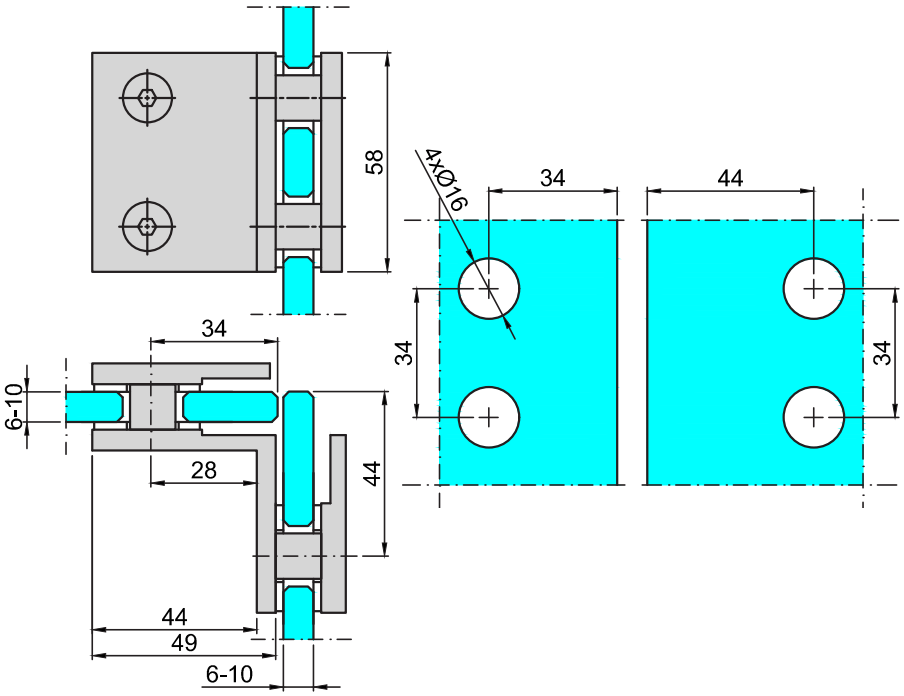

polerowany chrom
polished chrome

chrom matowy
satin chrome

satyna
satin nickel

materiał - mosiądz
material - brass

M-921-105-N

Ramię usztywniające
Stiffening arm

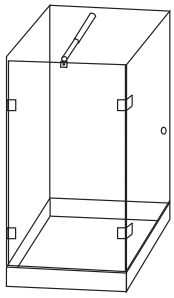

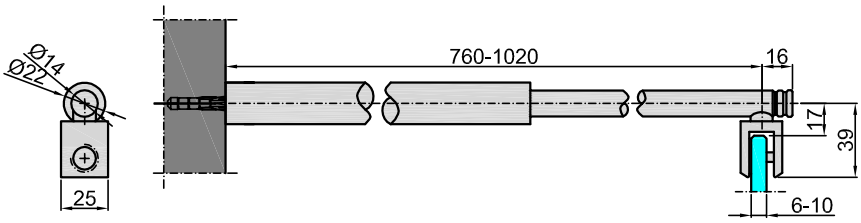

M-921-125-N

Ramię usztywniające
Stiffening arm

polerowany chrom
polished chrome

chrom matowy
satin chrome

satyna
satin nickel

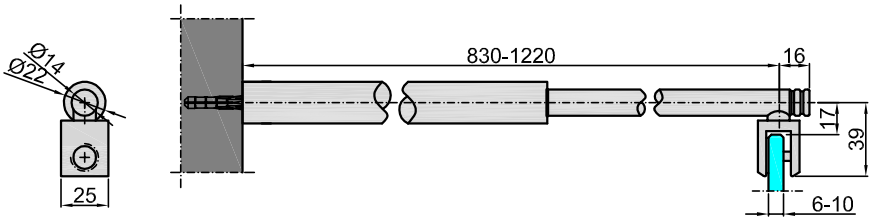

M-922-105-N

Ramię usztywniające
Stiffening arm

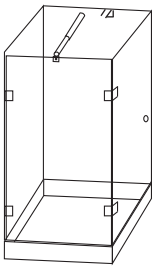

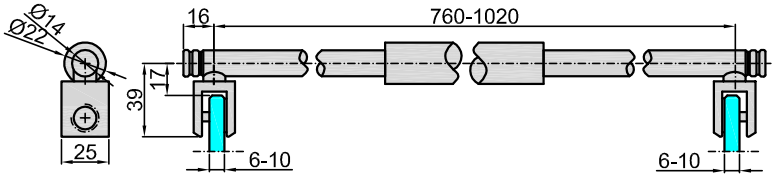

M-922-125-N

Ramię usztywniające
Stiffening arm

polerowany chrom
polished chrome

chrom matowy
satin chrome

satyna
satin nickel

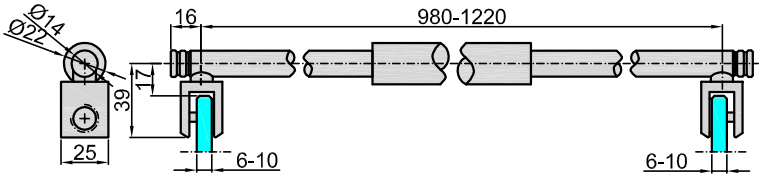

M-9765

Ramię usztywniające
Stiffening arm

polerowany chrom
polished chrome

chrom matowy
satin chrome

satyna
satin nickel

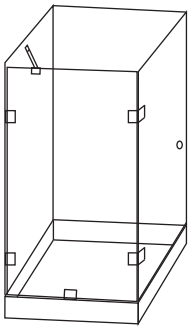

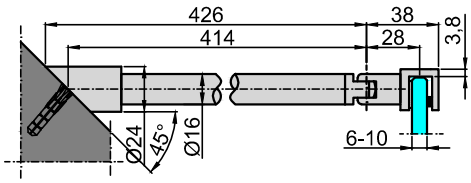

M-KA-P

Rura
Pipe

polerowana stal nierdzewna
polished stainless steel

matowa stal nierdzewna
satin stainless steel

materiał - stal nierdzewna
material - stainless steel

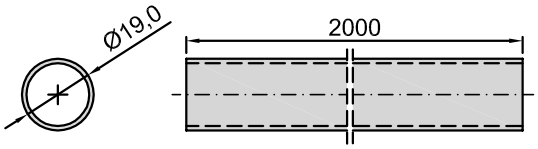

M-KA-002

Mocowanie szkła
Mount for glass

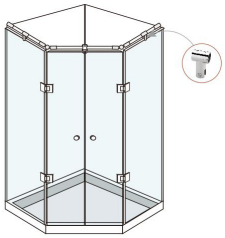

polerowana stal nierdzewna
polished stainless steel

matowa stal nierdzewna
satin stainless steel

materiał - stal nierdzewna
material - stainless steel

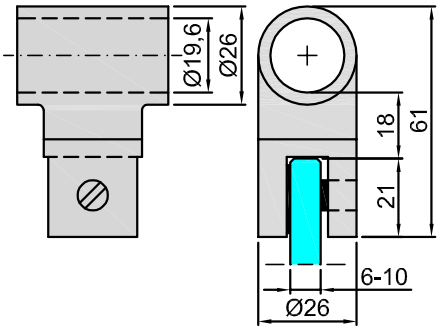

M-KA-003

Łącznik rury
Pipe connector

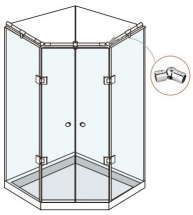

polerowana stal nierdzewna
polished stainless steel

matowa stal nierdzewna
satin stainless steel

materiał - stal nierdzewna
material - stainless steel

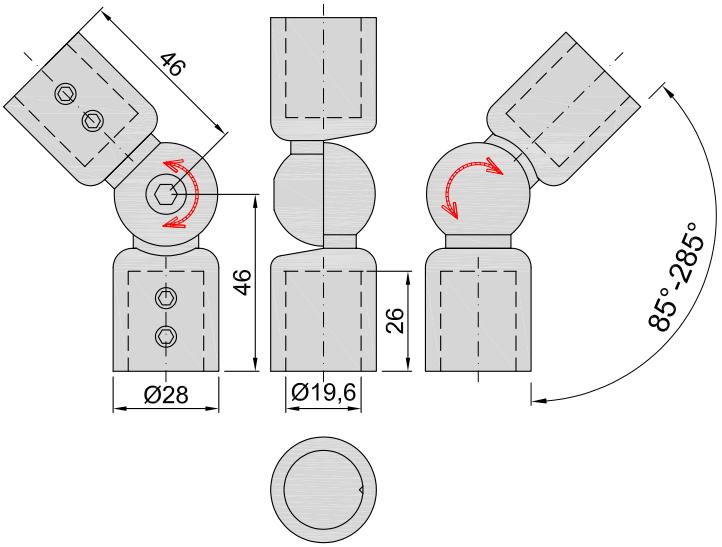

M-KA-101

Mocowanie ścienne
Mount for wall

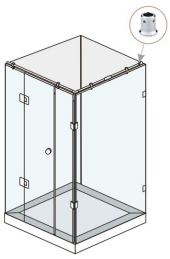

polerowana stal nierdzewna
polished stainless steel

matowa stal nierdzewna
satin stainless steel

materiał - stal nierdzewna
material - stainless steel

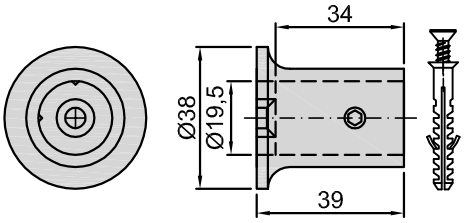

M-KA-102

Mocowanie szkła
Mount for glass

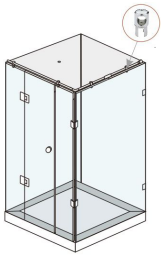

polerowana stal nierdzewna
polished stainless steel

matowa stal nierdzewna
satin stainless steel

materiał - stal nierdzewna
material - stainless steel

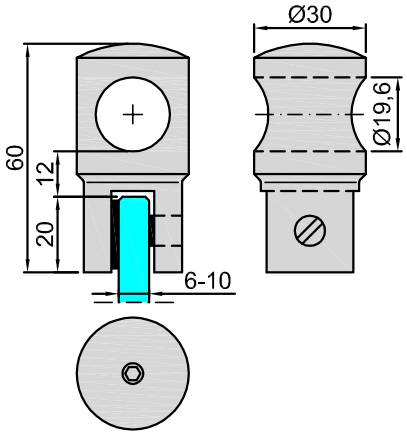

M-KA-103

Mocowanie szkła
Mount for glass

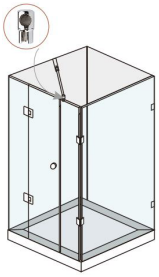

polerowana stal nierdzewna
polished stainless steel

matowa stal nierdzewna
satin stainless steel

materiał - stal nierdzewna
material - stainless steel

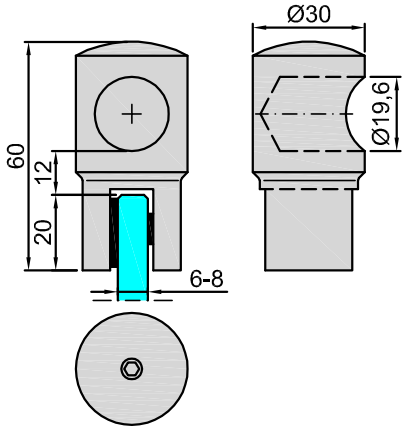

M-KA-104

Mocowanie szkła
Mount for glass

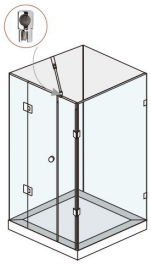

polerowana stal nierdzewna
polished stainless steel

matowa stal nierdzewna
satin stainless steel

materiał - stal nierdzewna
material - stainless steel

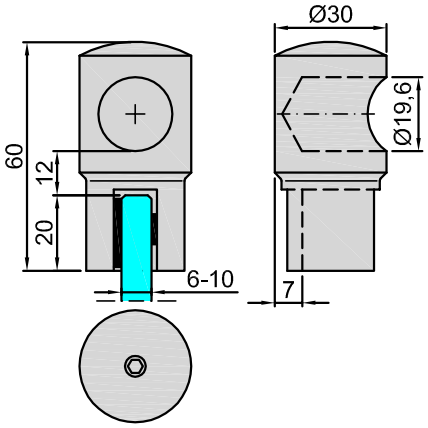

M-KA-105

Zderzak drzwi
Door bumper

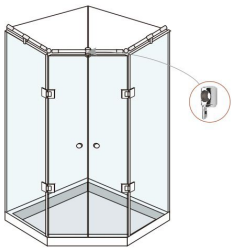

polerowana stal nierdzewna
polished stainless steel

matowa stal nierdzewna
satin stainless steel

materiał - stal nierdzewna
material - stainless steel

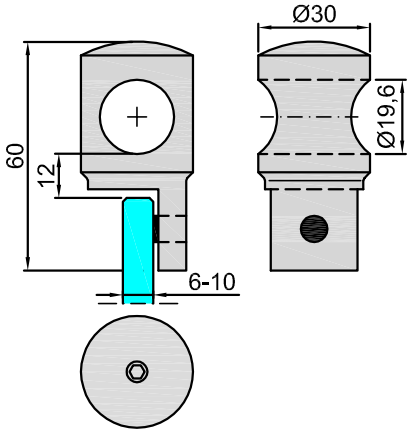

M-KA-106

Mocowanie szkła
Mount for glass

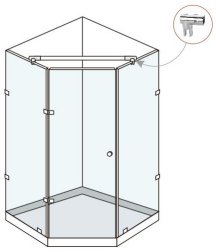

polerowana stal nierdzewna
polished stainless steel

matowa stal nierdzewna
satin stainless steel

materiał - stal nierdzewna
material - stainless steel

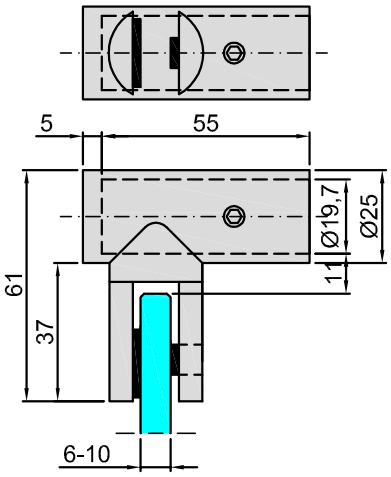

M-KA-107

Mocowanie ścienne
Mount for wall

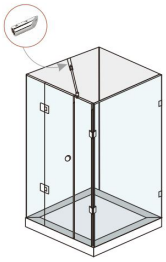

polerowana stal nierdzewna
polished stainless steel

matowa stal nierdzewna
satin stainless steel

materiał - stal nierdzewna
material - stainless steel

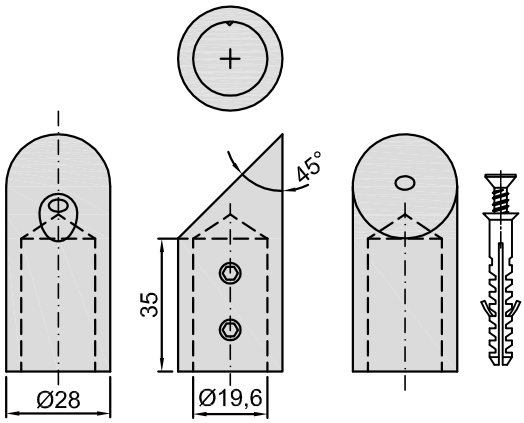

M-KA-108

Łącznik rury
Pipe connector

polerowana stal nierdzewna
polished stainless steel

matowa stal nierdzewna
satin stainless steel

materiał - stal nierdzewna
material - stainless steel

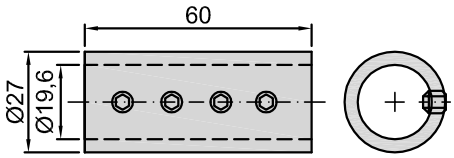

M-KA-109

Łącznik rury
Pipe connector

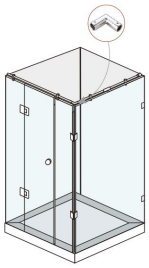

polerowana stal nierdzewna
polished stainless steel

matowa stal nierdzewna
satin stainless steel

materiał - stal nierdzewna
material - stainless steel

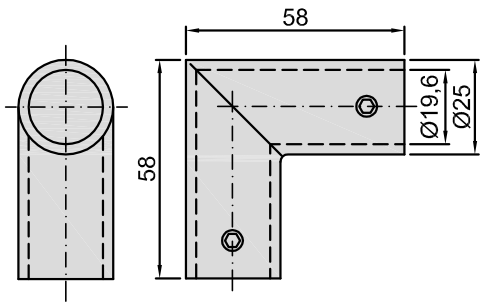

M-KA-110

Mocowanie rury
Mount for pipe

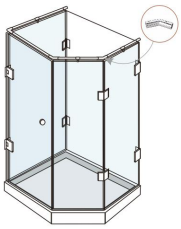

polerowana stal nierdzewna
polished stainless steel

matowa stal nierdzewna
satin stainless steel

materiał - stal nierdzewna
material - stainless steel

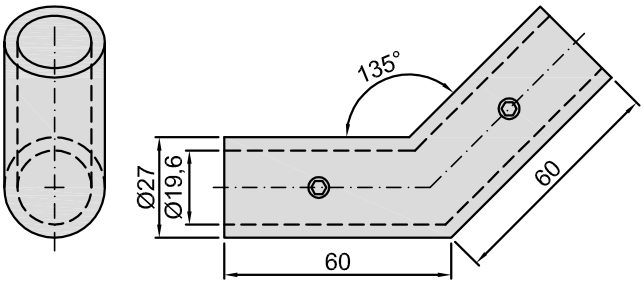

M-KA-111

Trójnik
T-connector

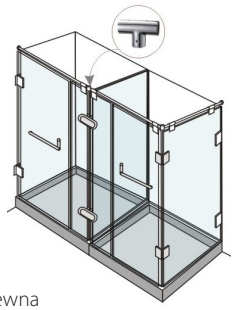

polerowana stal nierdzewna
polished stainless steel

matowa stal nierdzewna
satin stainless steel

materiał - stal nierdzewna
material - stainless steel

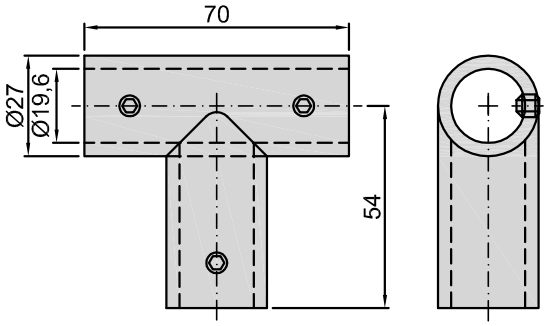

M-KB-P

Rura kwadratowa
Square pipe

polerowana stal nierdzewna
polished stainless steel

matowa stal nierdzewna
satin stainless steel

materiał - stal nierdzewna
material - stainless steel

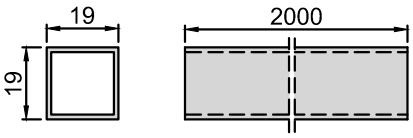

M-KB-002

Mocowanie szkła
Mount for glass

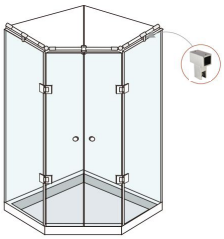

polerowana stal nierdzewna
polished stainless steel

materiał - stal nierdzewna
material - stainless steel

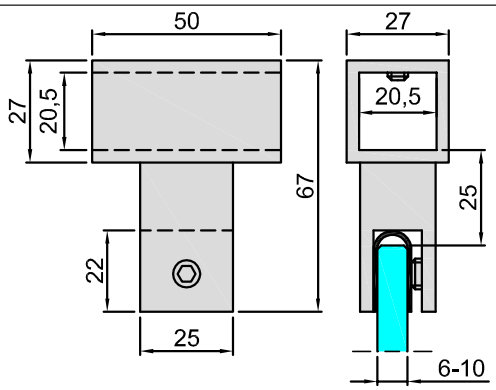

M-KB-003

Łącznik rury
Pipe connector

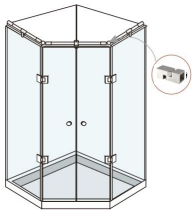

polerowana stal nierdzewna
polished stainless steel

materiał - stal nierdzewna
material - stainless steel

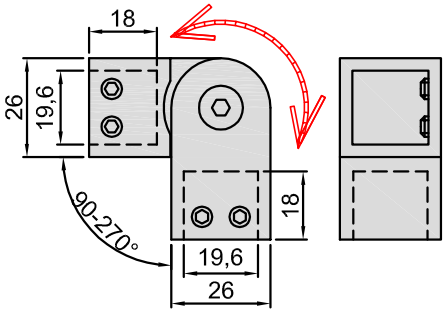

M-KB-101

Mocowanie ścienne
Mount for wall

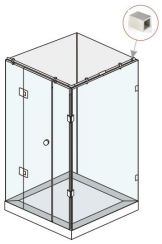

polerowana stal nierdzewna
polished stainless steel

matowa stal nierdzewna
satin stainless steel

materiał - stal nierdzewna
material - stainless steel

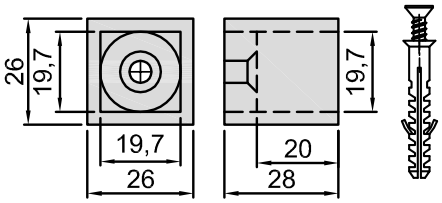

M-KB-102

Mocowanie szkła
Mount for glass

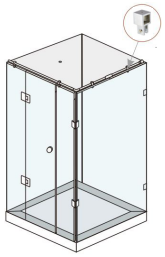

polerowana stal nierdzewna
polished stainless steel

materiał - stal nierdzewna
material - stainless steel

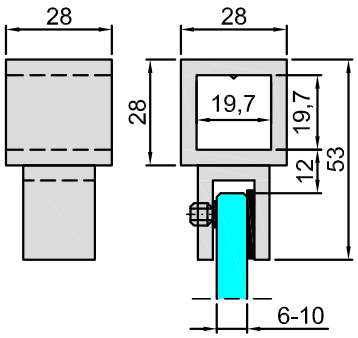

M-KB-103

Mocowanie szkła
Mount for glass

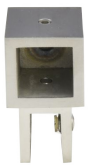

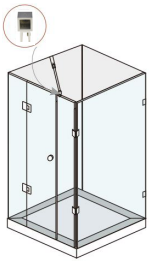

polerowana stal nierdzewna
polished stainless steel

matowa stal nierdzewna
satin stainless steel

materiał - stal nierdzewna
material - stainless steel

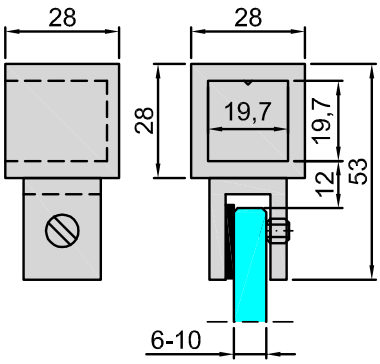

M-KB-106

Mocowanie szkła
Mount for glass

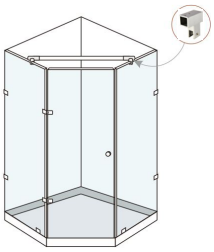

polerowana stal nierdzewna
polished stainless steel

materiał - stal nierdzewna
material - stainless steel

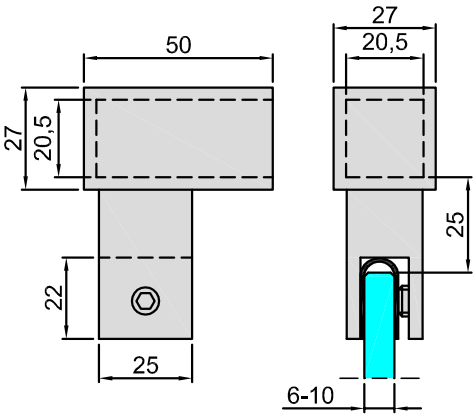

M-KB-107

Mocowanie ścienne
Mount for wall

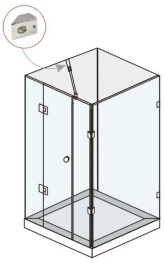

polerowana stal nierdzewna
polished stainless steel

materiał - stal nierdzewna
material - stainless steel

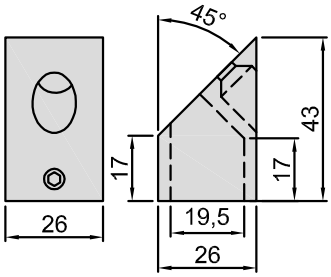

M-KB-109

Łącznik rury
Pipe connector

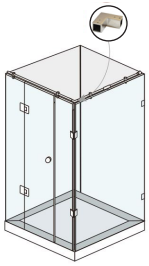

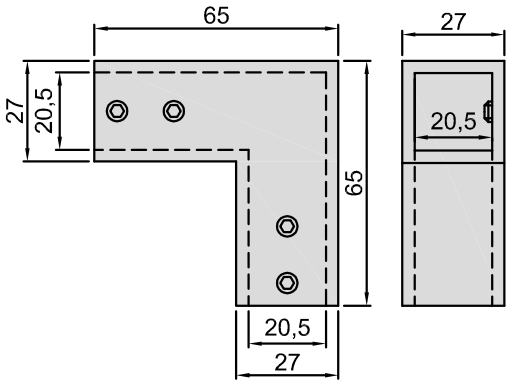

polerowana stal nierdzewna
polished stainless steel

materiał - stal nierdzewna
material - stainless steel

M-KB-111

Trójnik
T-connector

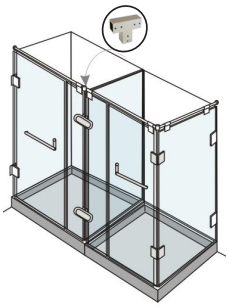

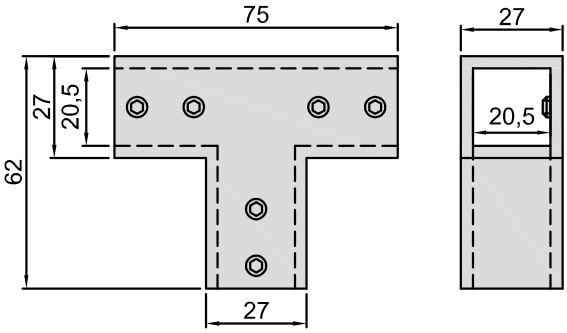

polerowana stal nierdzewna
polished stainless steel

materiał - stal nierdzewna
material - stainless steel

Uszczelki magnetyczne
Magnetic profiles

M-TM18

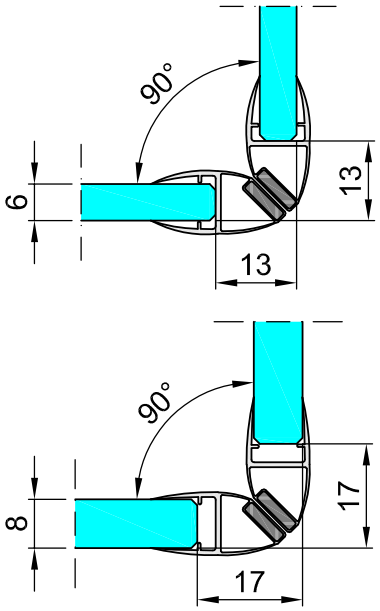

Długość: 2500 mm
Kolor: przezroczysty

Length: 2500 mm
Colour: transparent

M-TM19

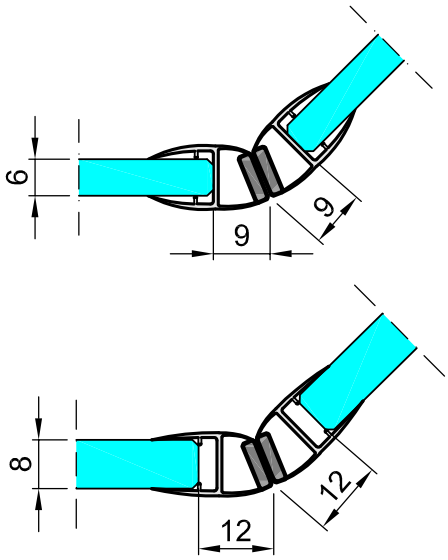

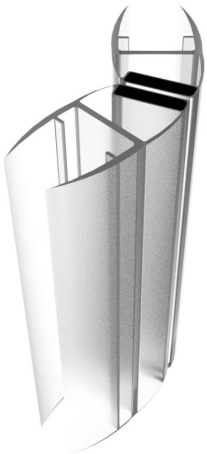

Długość: 2500 mm
Kolor: przezroczysty

Length: 2500 mm
Colour: transparent

M-TM20

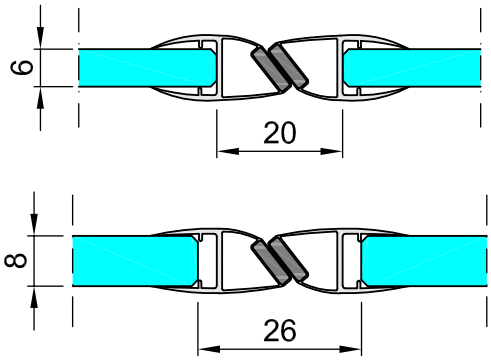

Długość: 2500 mm
Kolor: przezroczysty

Length: 2500 mm
Colour: transparent

M-TM21

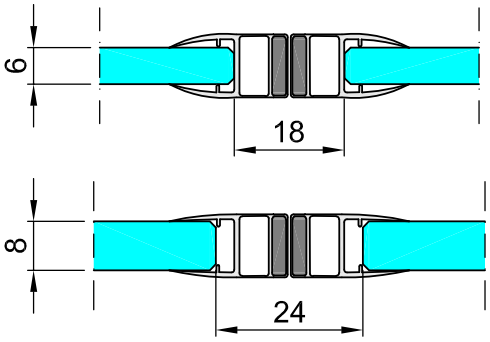

Długość: 2500 mm
Kolor: przezroczysty

Length: 2500 mm
Colour: transparent

13100

Profil aluminiowy do mocowania uszczelki do ściany
Aluminium profile to fix gasket with wall

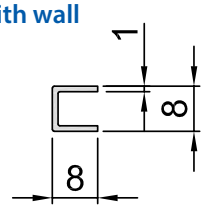

Długość: 4000 mm
Kolor: biały

Length: 4000 mm
Colour: white

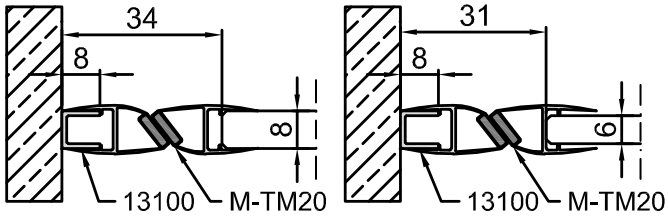

Profile uszczelniające
Seal profiles

M-T1

Długość: 2500 mm
Kolor: przezroczysty

Length: 2500 mm
Colour: transparent

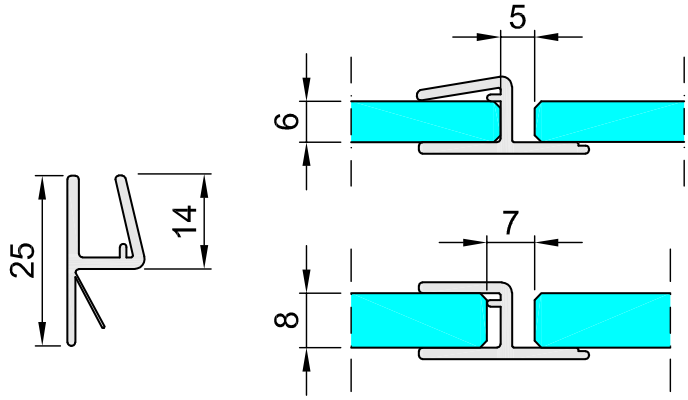

M-T2

Długość: 2500 mm
Kolor: przezroczysty

Length: 2500 mm
Colour: transparent

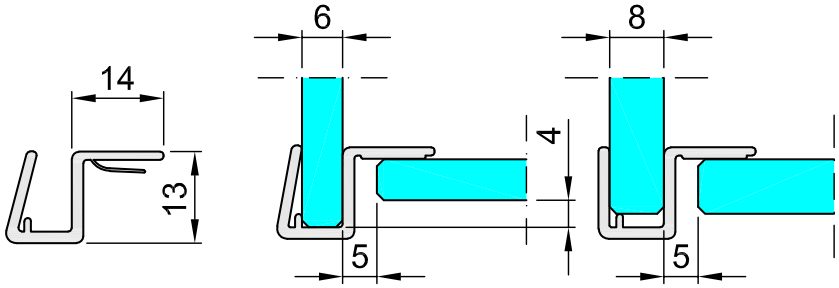

M-T3

Długość: 2500 mm
Kolor: przezroczysty

Length: 2500 mm
Colour: transparent

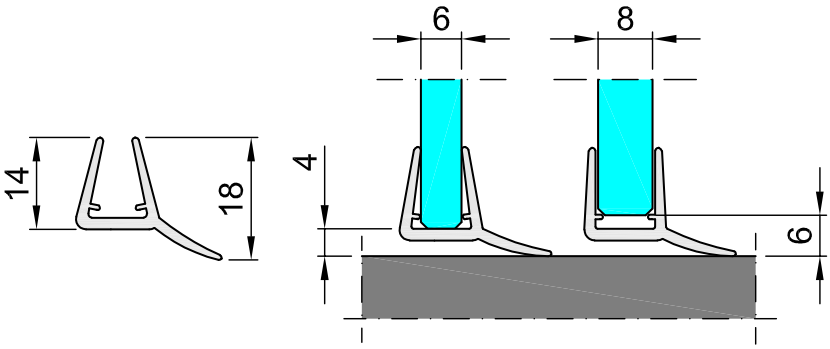

M-T4

Długość: 2500 mm
Kolor: przezroczysty

Length: 2500 mm
Colour: transparent

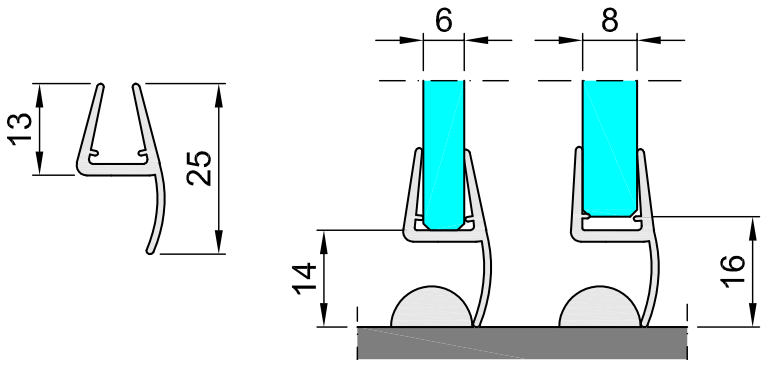

M-T6

Długość: 2500 mm
Kolor: przezroczysty

Length: 2500 mm
Colour: transparent

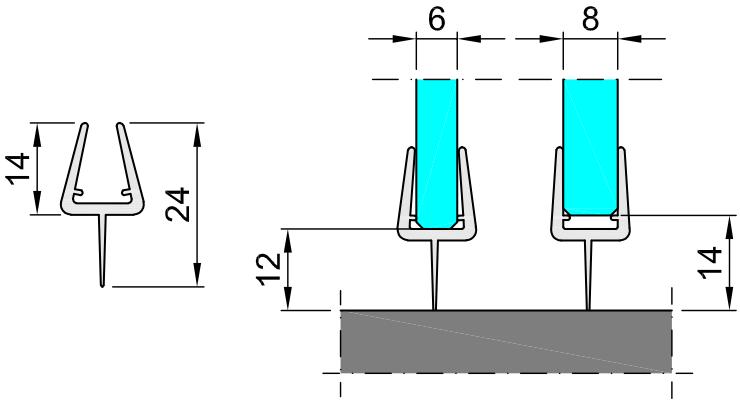

Profile uszczelniające
Seal profiles

M-T7

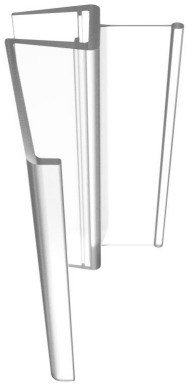

Długość: 2500 mm
Kolor: przezroczysty

Length: 2500 mm
Colour: transparent

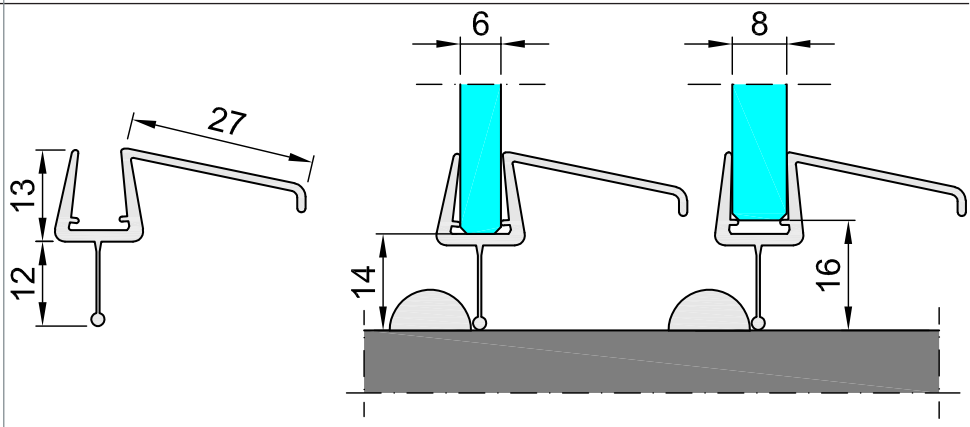

M-T10

Długość: 2500 mm
Kolor: przezroczysty

Length: 2500 mm
Colour: transparent

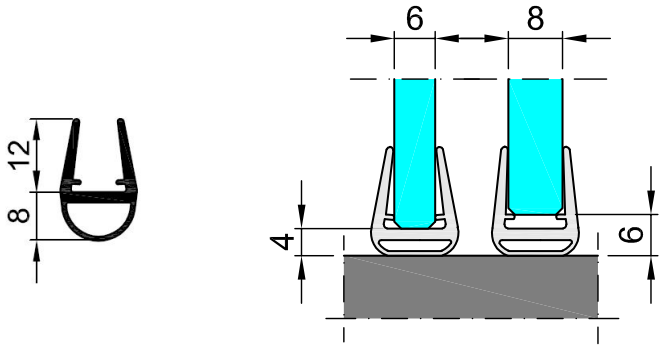

M-T14

Długość: 2500 mm
Kolor: przezroczysty

Length: 2500 mm
Colour: transparent

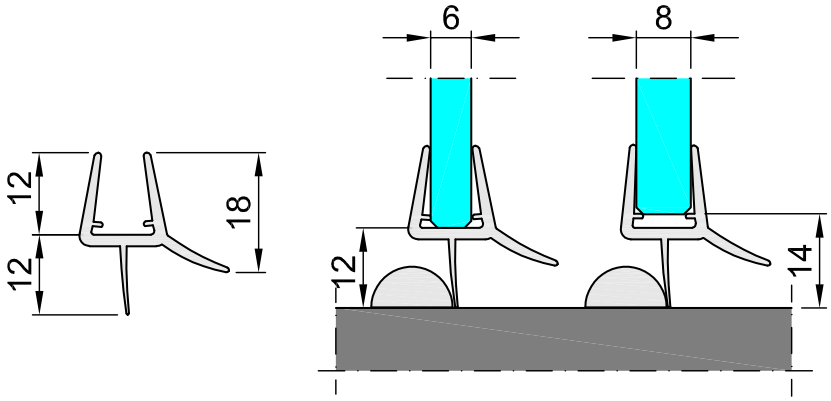

M-T15

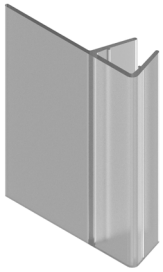

Długość: 2500 mm
Kolor: przezroczysty

Length: 2500 mm
Colour: transparent

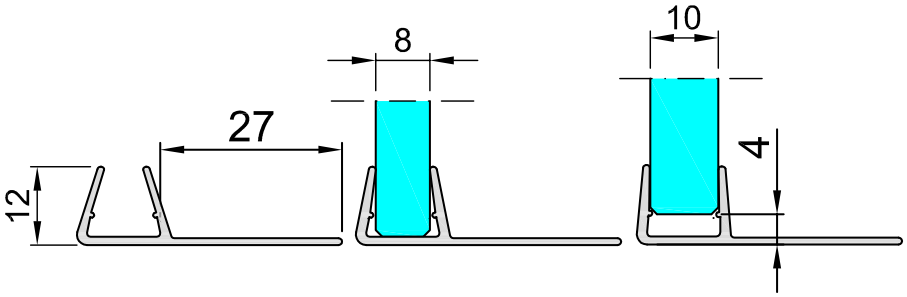

M-DS6

Długość progu silikonowego: 2000 mm
Kolor: przezroczysty
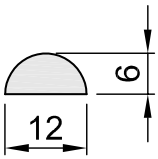
Length of silicone treshold: 2000 mm
Colour: transparent