Zalecane luzy montażowe pomiędzy szybami
Recommended tolerances between glasses

Zalecane wycięcia szkła pod okucia serii M-8xx umożliwiają regulację przesunięcia szyby ±2mm w każdym kierunku.

Poniższy rysunek przedstawia zalecany dobór wymiarów szyby w zależności od wielkości zabudowy. Zawsze jednak należy wziąć pod uwagę możliwość niedokładnego wykonania otworu zabudowy przeznaczonej pod konstrukcję całoszklaną i odpowiednio zmienić szczelinę pomiędzy ścianą a szybą.

Recommended glass cutting for fittings series M-8xx allow to adjust glass ± 2 mm in each direction.

The drasash below shows the recommended dimensions of the glass sections, depending on the size of opening. However always should be considered the possibility of inaccurate preparation of the opening in the building intended for the glass construction and appropriate tolerances between wall and glass should be changed.

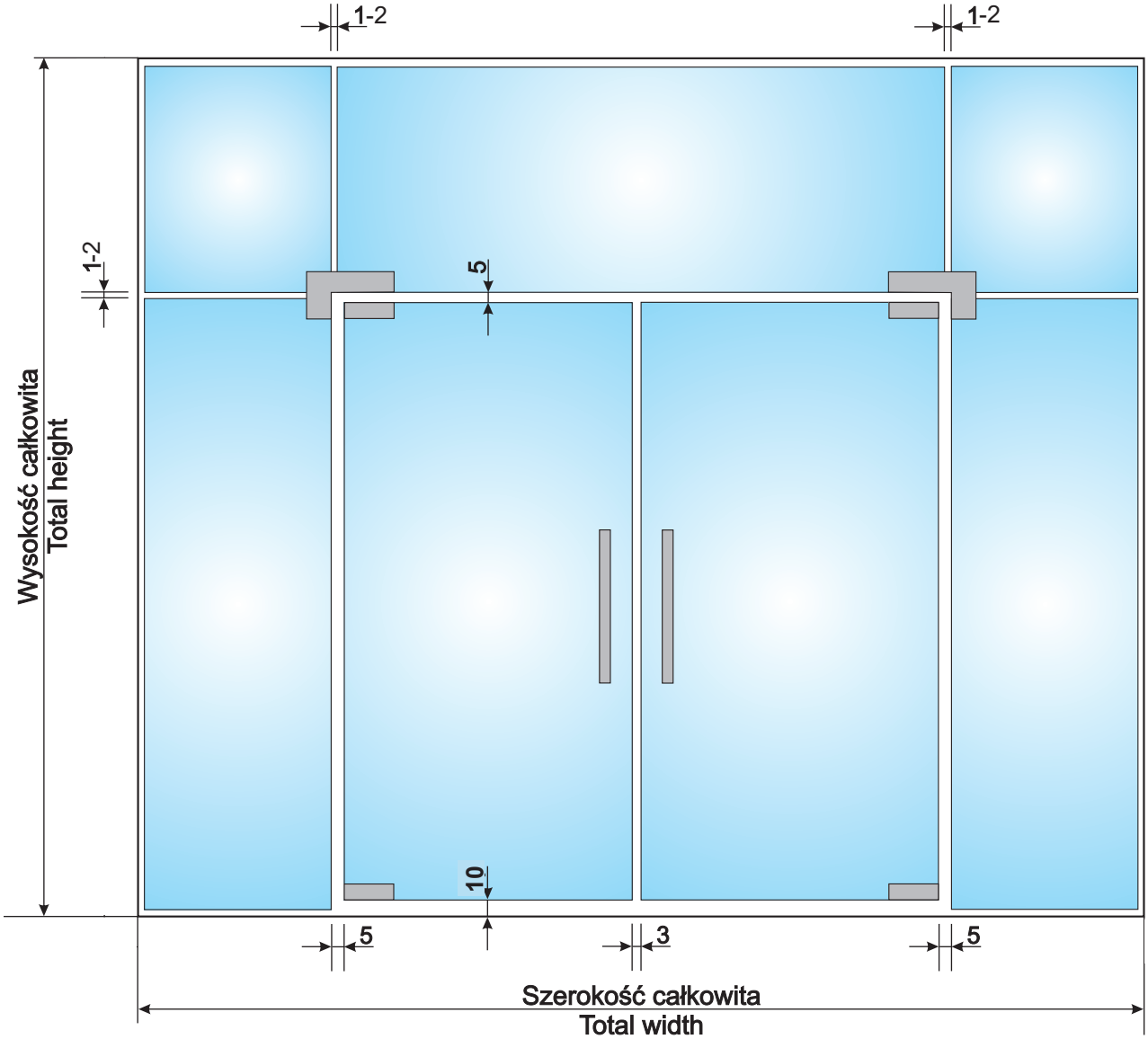

Zalecane maksymalne wymiary i masy skrzydeł dla drzwi ze szkła hartowanego
Recommended maximum dimensions and weights of sashes for tempered glass doors

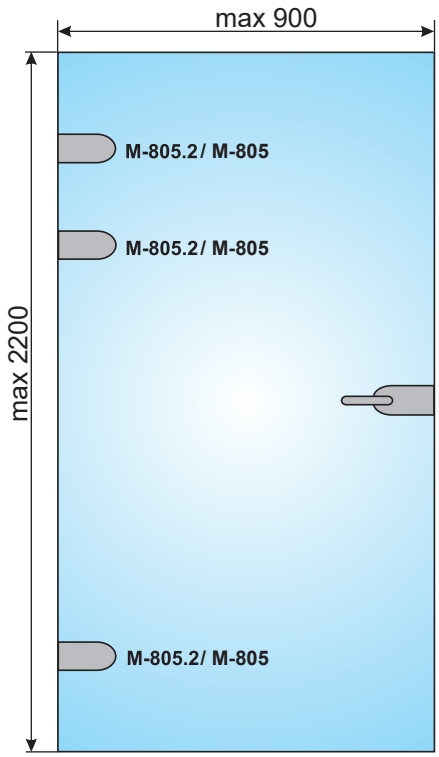

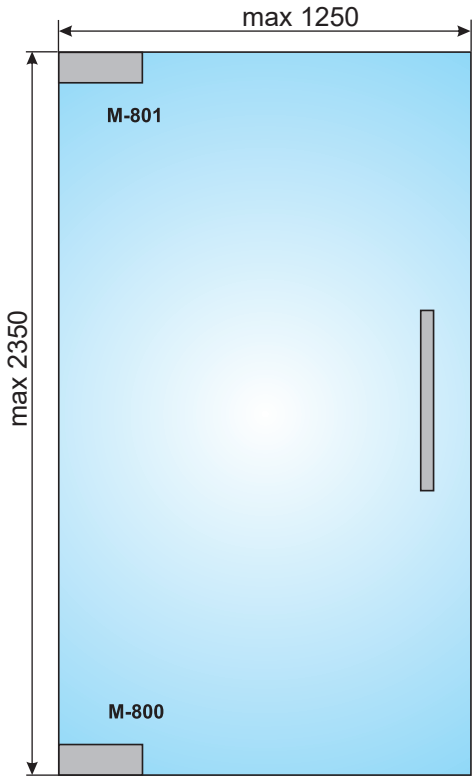

Maks. ciężar skrzydła - 45 kg
Max. sash weight - 45 kg

Maks. ciężar skrzydła - 100 kg
Max. sash weight - 100 kg

M-800

Zawias dolny
Bottom hinge

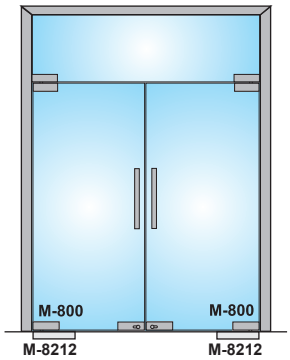

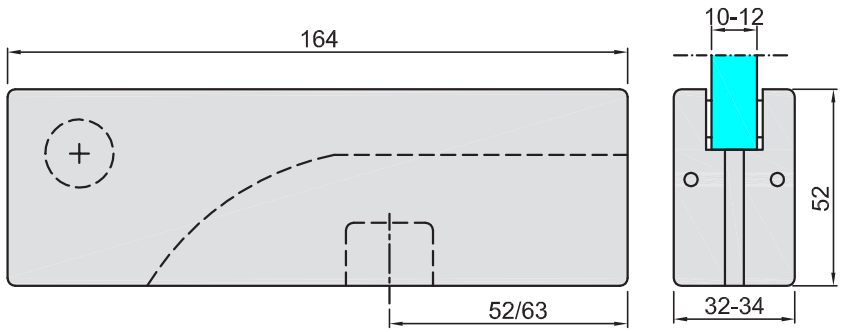

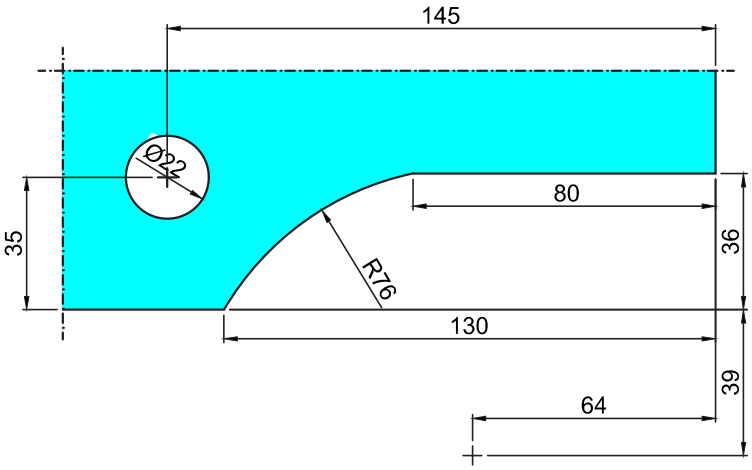

srebrna anoda
silver anodized

matowa stal nierdzewna
satin stainless steel

M-803

Zawias dolny z samozamykaczem
Bottom hinge with door closer

Szerokość skrzydła - 800-1000 mm
Maksymalna waga drzwi - 80 kg
Funkcja stop na 90˚
Maksymalne otwarcie - 95˚

Door width - 800-1000 mm
Maximum door weight - 80 kg
Function stop at 90˚
Maximum opening - 95˚

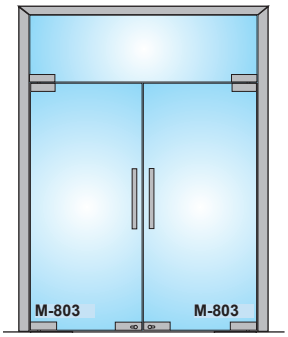

matowa stal nierdzewna
satin stainless steel

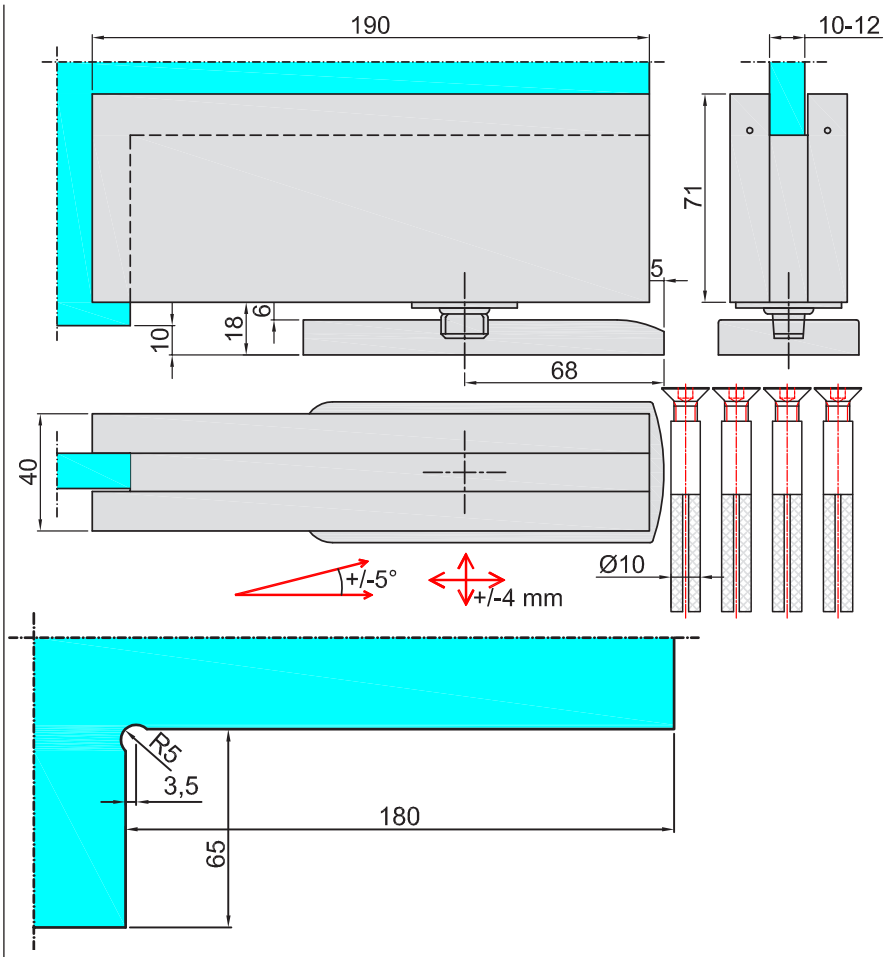

Uwaga: W przypadku montażu zawiasu bezpośrednio przy ścianie, drzwi nie będą posiadały funkcji stop po otwarciu ich na stronę tej ściany.

Attention: When mounting the hinge directly to the wall, the door will not have a stop function when it is opened to the side of the wall.

M-801

Zawias górny drzwi zawieszanych
Top hinge for centre-hung doors

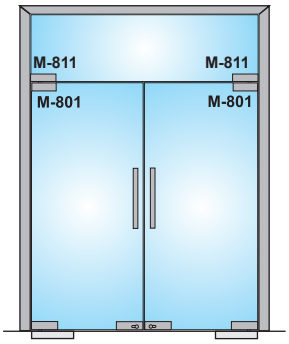

srebrna anoda
silver anodized

matowa stal nierdzewna
satin stainless steel

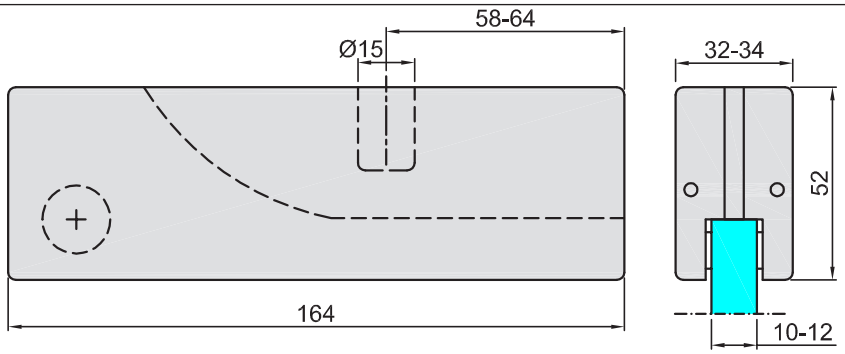

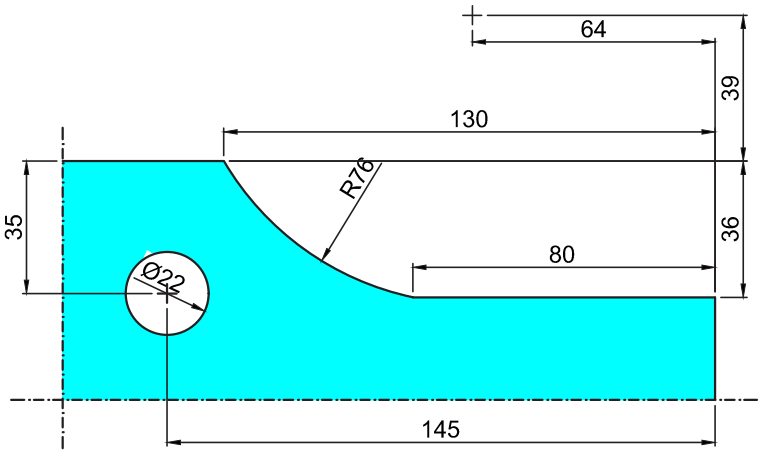

M-802

Płytka z trzpieniem do zawiasu M-801
Plate with pivot for M-801hinge

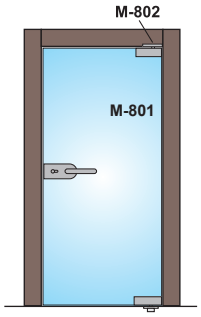

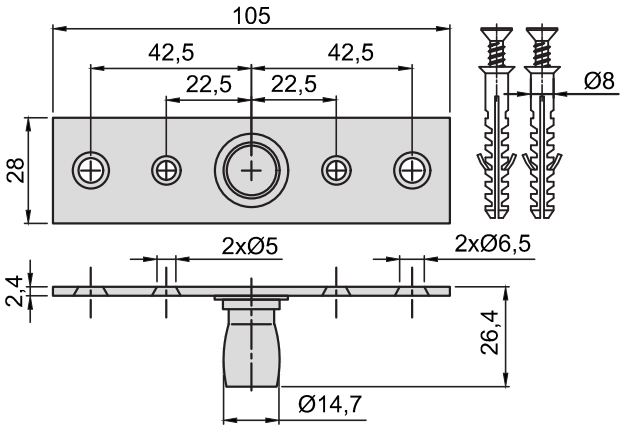

matowa stal nierdzewna
satin stainless steel

M-802B-N

Zawias podłogowy
Floor hinge

matowa stal nierdzewna
satin stainless steel

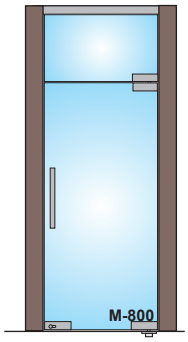

M-802B-N

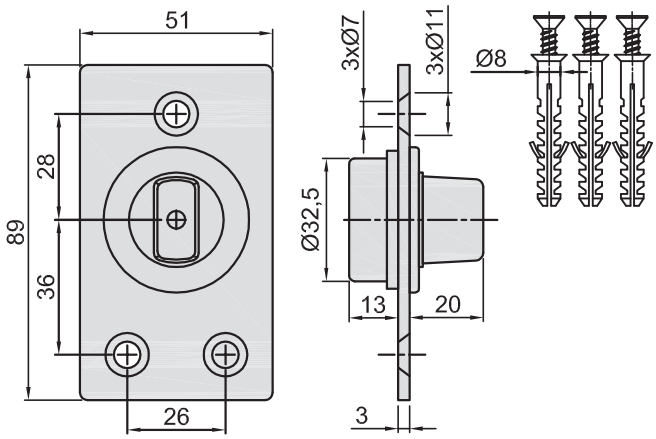

M-805.2*

Zawias drzwi pojedynczych
Hinge for single acting door

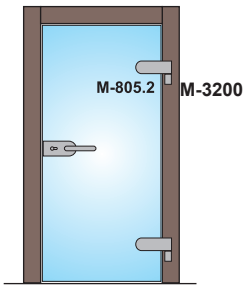

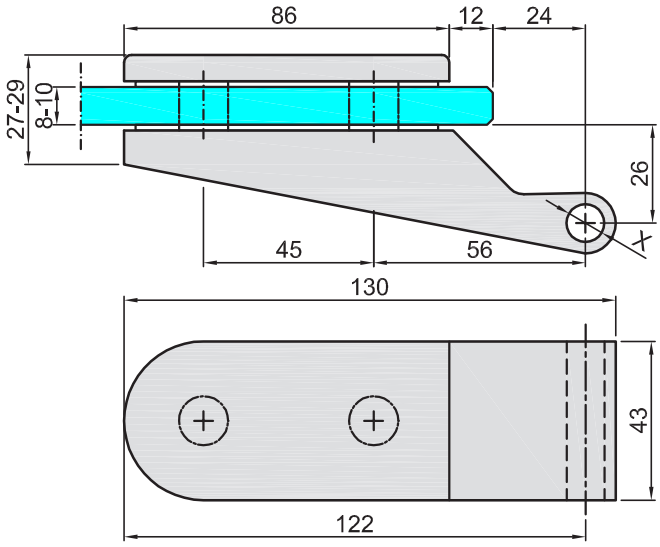

X - 10 mm w wykończeniu stal nierdzewna
X - 8 mm w wykończeniu srebrna anoda

X - 10 mm in stainless steel finish
X - 8 mm in silver anodized finish

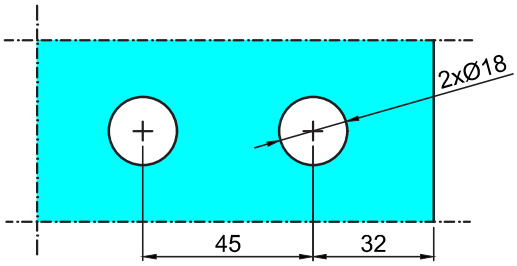

* Produkt dostępny do wyczerpania zapasów
* The product is available while stocks last

srebrna anoda / silver anodized

matowa stal nierdzewna / satin stainless steel

M-3200

Trzpień do zawiasu M-805.2
Pivot for M-805.2 hinge

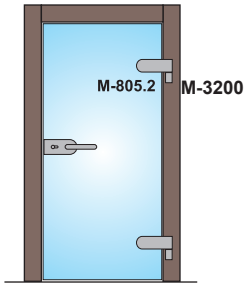

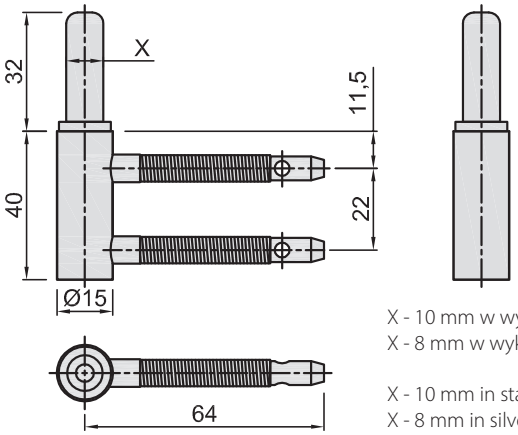

X - 10 mm w wykończeniu stal nierdzewna
X - 8 mm w wykończeniu srebrna anoda

X - 10 mm in stainless steel finish
X - 8 mm in silver anodized finish

srebrna anoda / silver anodized

matowa stal nierdzewna / satin stainless steel

AGT-1 (K3172)

Trzpień do zawiasu M-805.2
Pivot for M-805.2 hinge

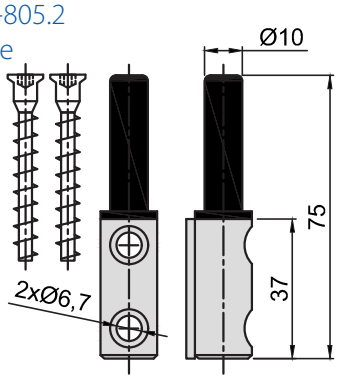

AGT (SW004)

Osłona trzpienia AGT-1 (K3172)
Cover for pivot AGT-1(K3172)

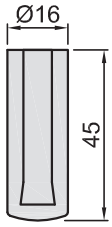

satyna / satin

srebrna anoda / silver anodized

M-805.2-TS

Zawias drzwi pojedynczych
Hinge for single acting door

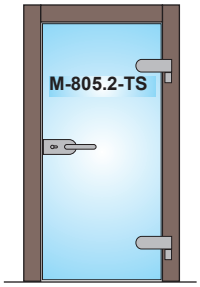

matowa stal nierdzewna
satin stainless steel

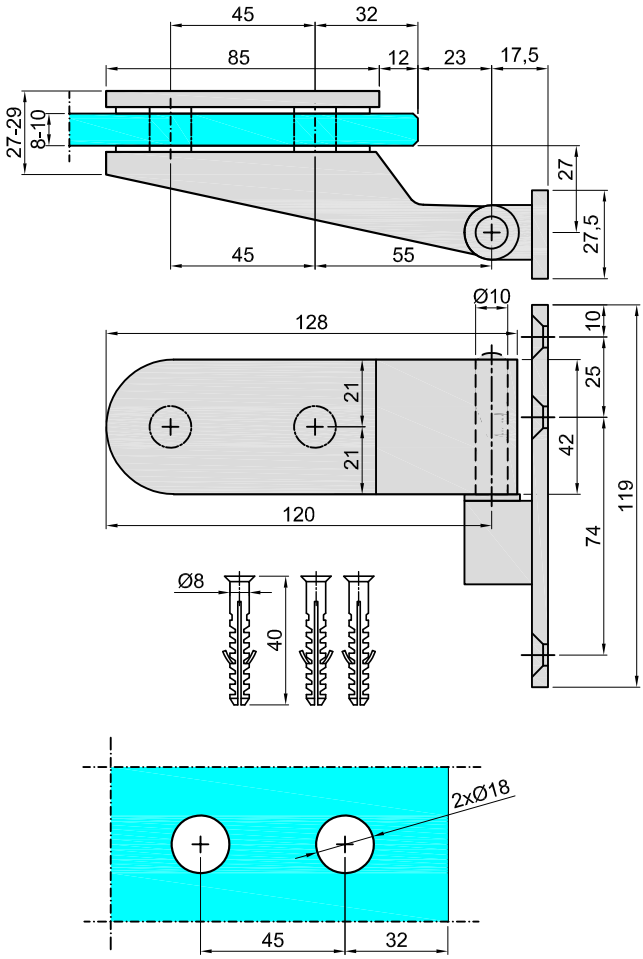

M-805.2-TA

Zawias drzwi pojedynczych
Hinge for single acting door

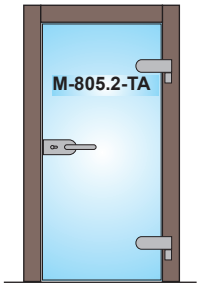

srebrna anoda
silver anodized

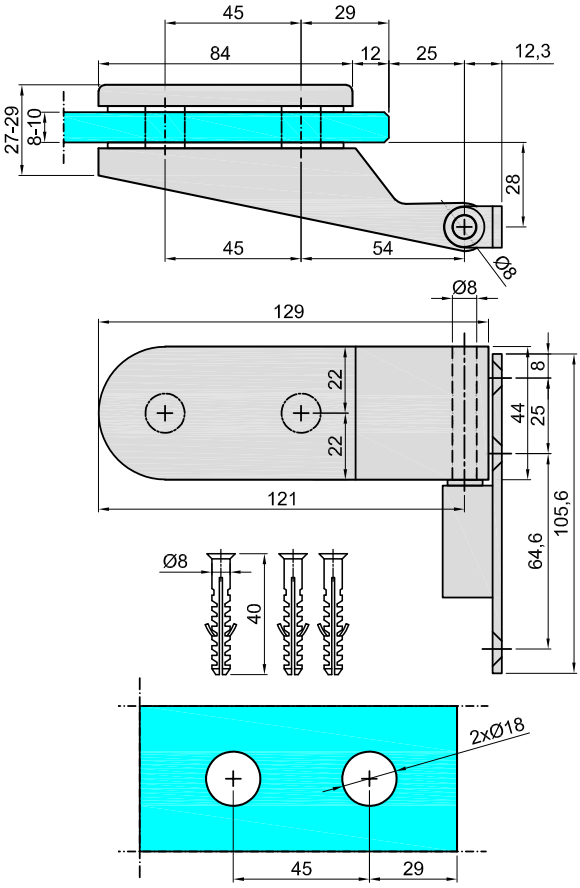

M-805

Zawias do drzwi zderzakowych
Patch hinge for single acting doors

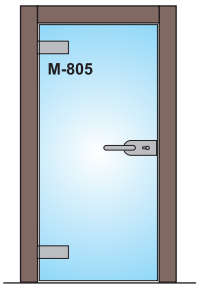

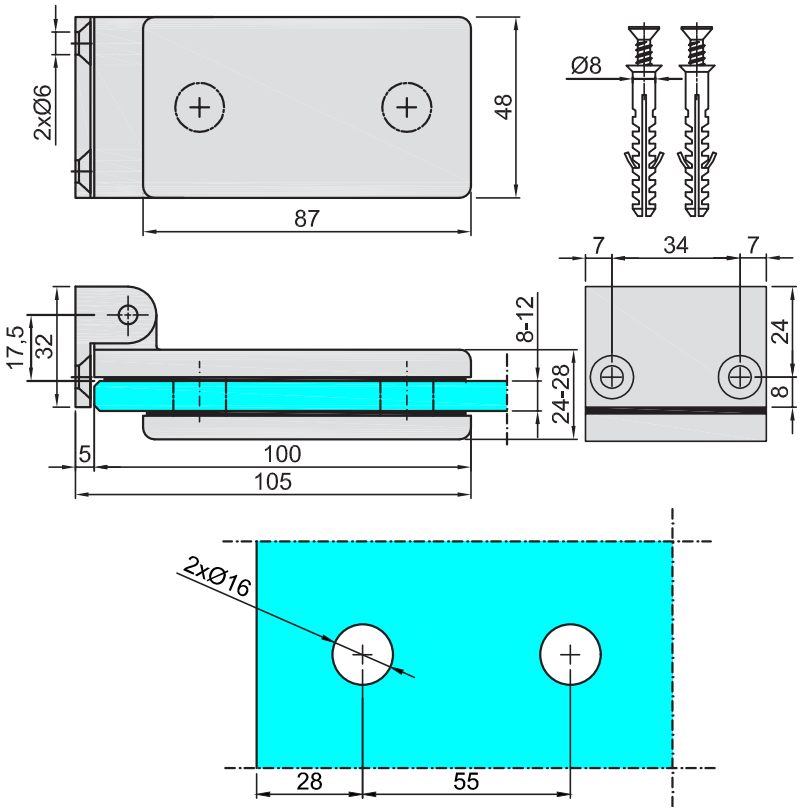

srebrna anoda
silver anodized

matowa stal nierdzewna
satin stainless steel

* uwaga, w przypadku montażu zawiasów do ościeżnicy 45107 otwory w szkle wiercić, tak jak pokazano na str. 26-28 katalogu.
* attention, in the case of fixing hinges to the 45107 frame, drill holes as shawn on pages 26-28 in this catalogue.

M-807

Zawias podwójny do drzwi z naświetlem
Double patch hinge for door with fanlight

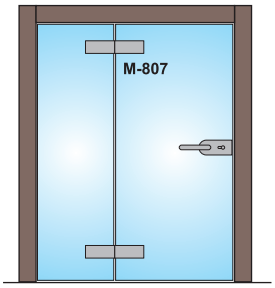

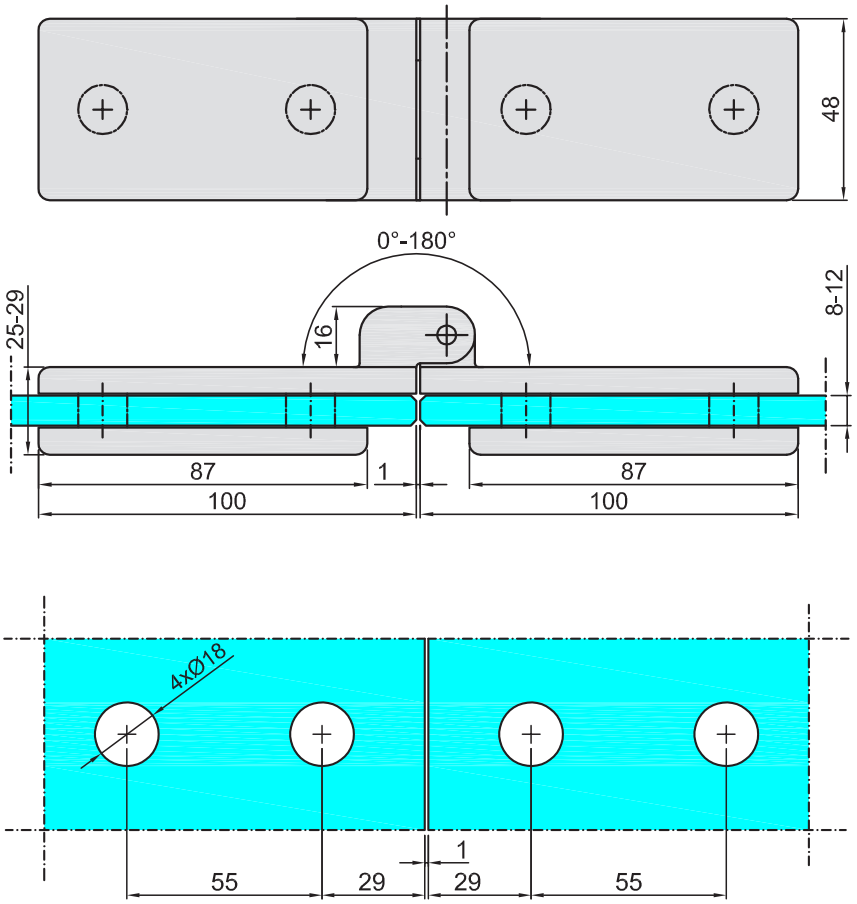

srebrna anoda
silver anodized

matowa stal nierdzewna
satin stainless steel

M-808

Klamra z trzpieniem zawiasu górnego łącząca 2 panele
Clamp with pivot connecting 2 panels

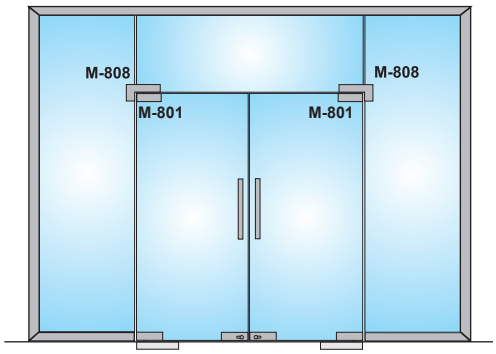

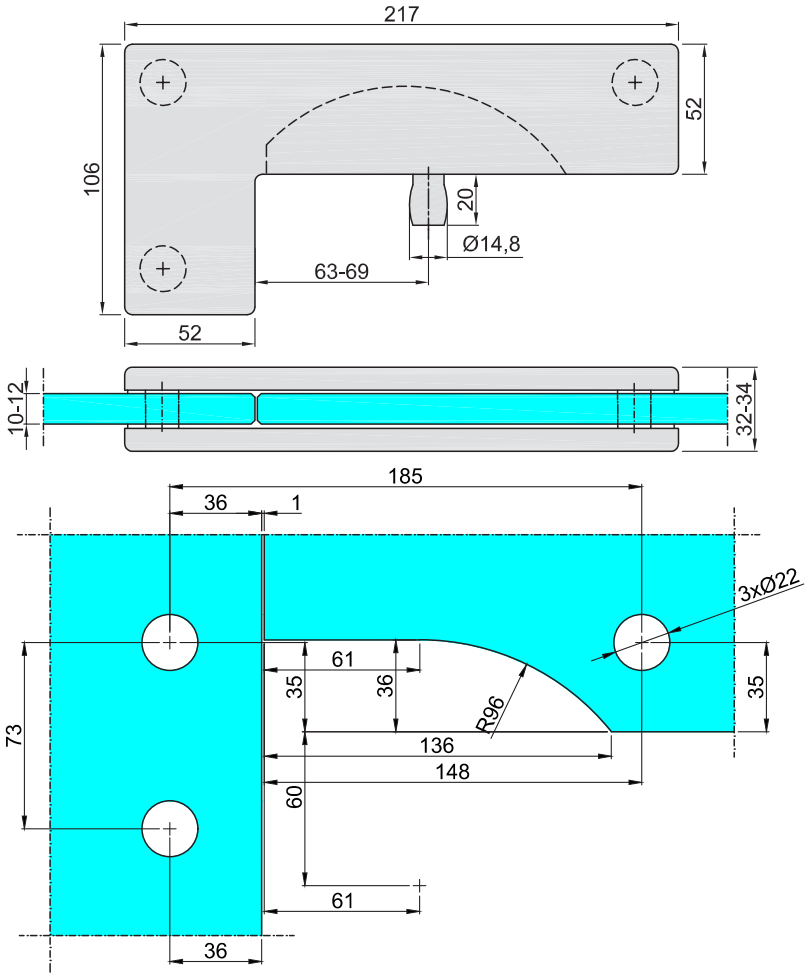

srebrna anoda
silver anodized

matowa stal nierdzewna
satin stainless steel

M-820

Klamra z gniazdem rygla łącząca 2 panele
Clamp with bolt keeper connecting 2 panels

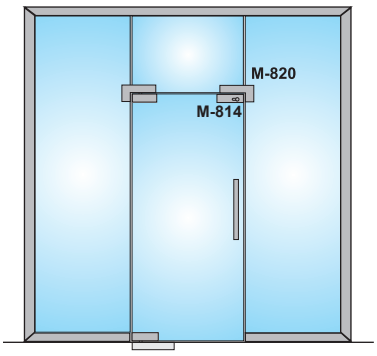

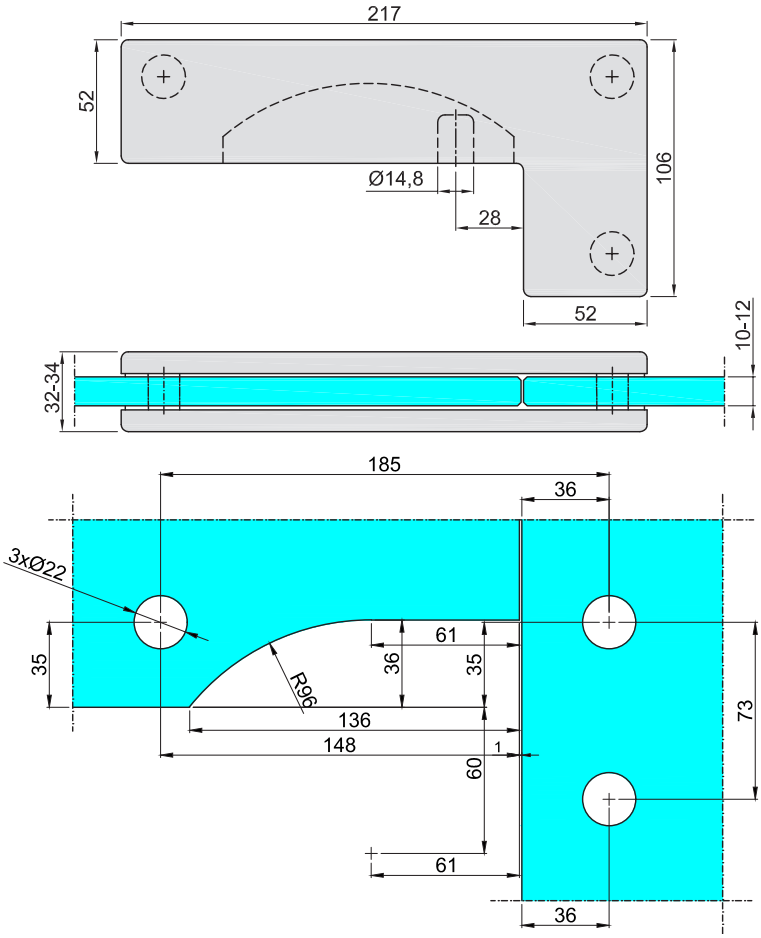

srebrna anoda
silver anodized

matowa stal nierdzewna
satin stainless steel

M-864

Klamra prawa z trzpieniem zawiasu górnego łącząca 3 panele
Right clamp with pivot connecting 3 panels

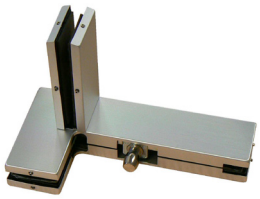

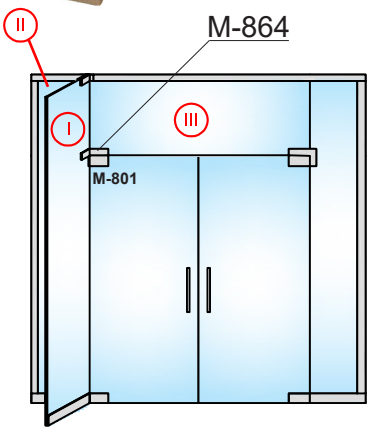

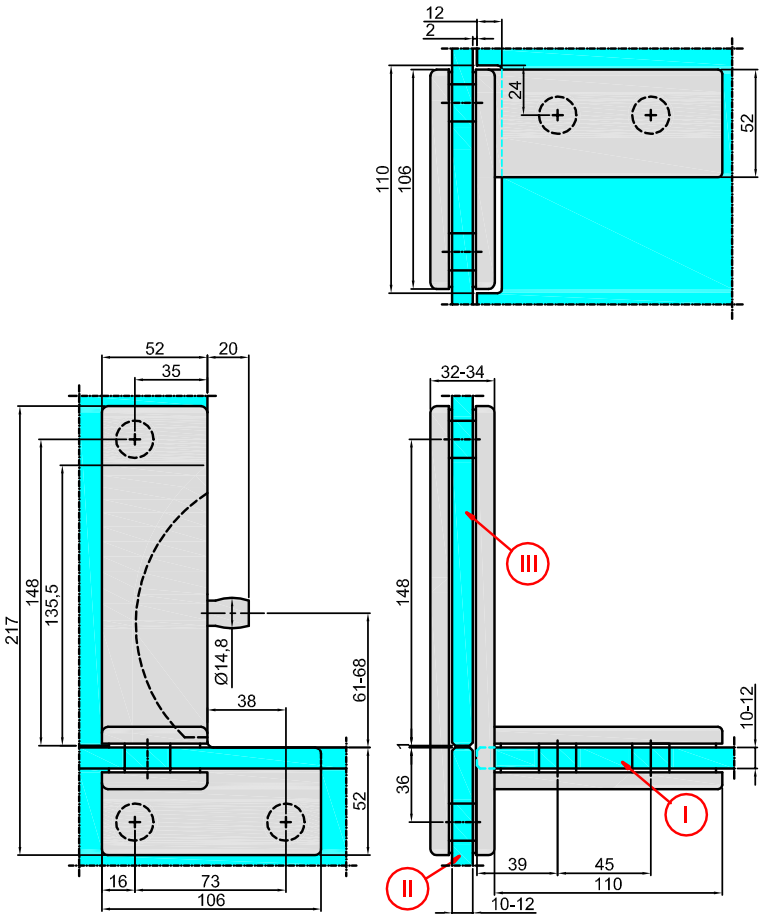

srebrna anoda
silver anodized

matowa stal nierdzewna
satin stainless steel

M-865

Klamra lewa z trzpieniem zawiasu górnego łącząca 3 panele
Left clamp with pivot connecting 3 panels doors

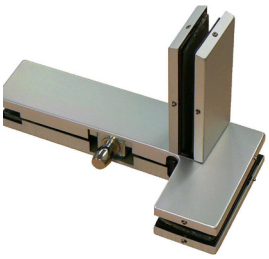

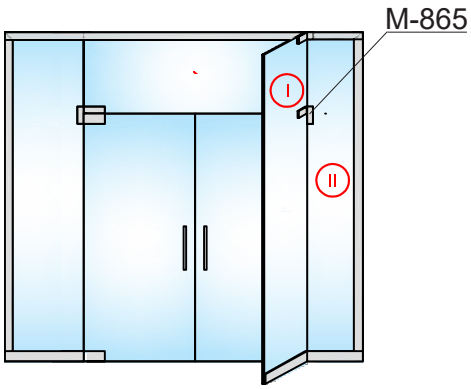

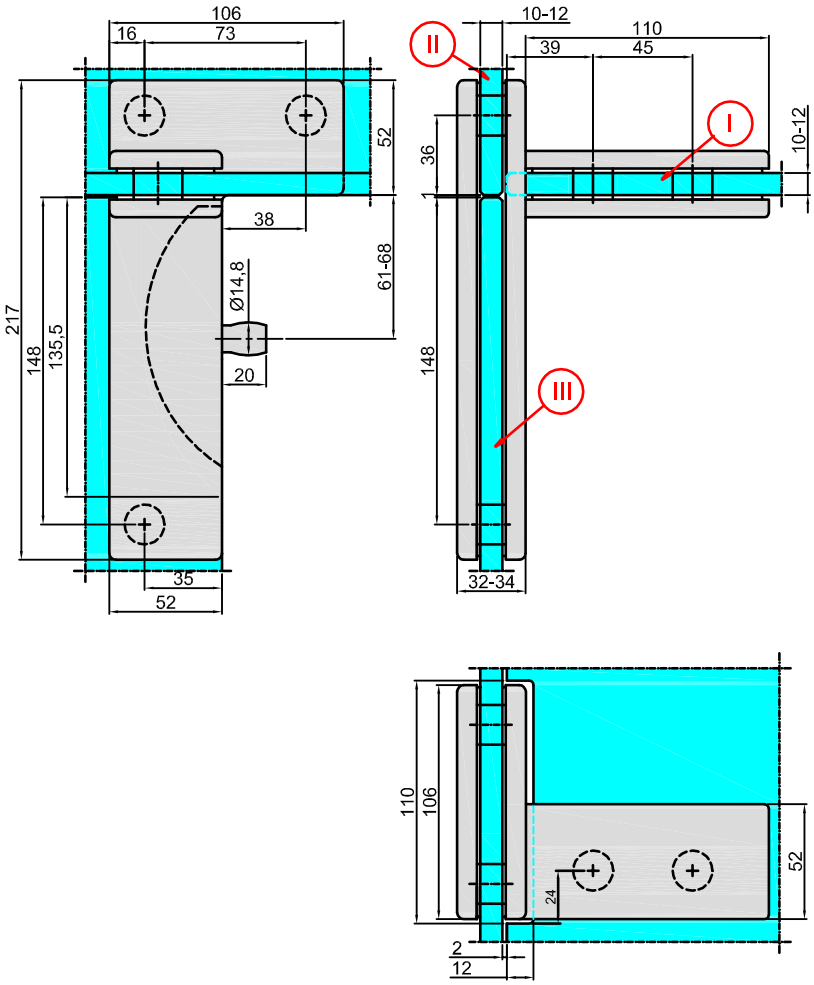

srebrna anoda
silver anodized

matowa stal nierdzewna
satin stainless steel

M-883

Klamra łącząca 2 lub 3 panele
Clamp for connecting 2 or 3 panels

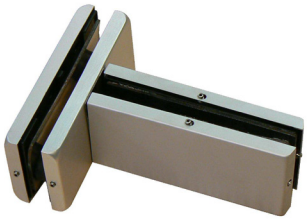

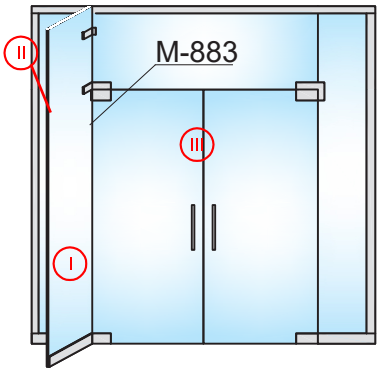

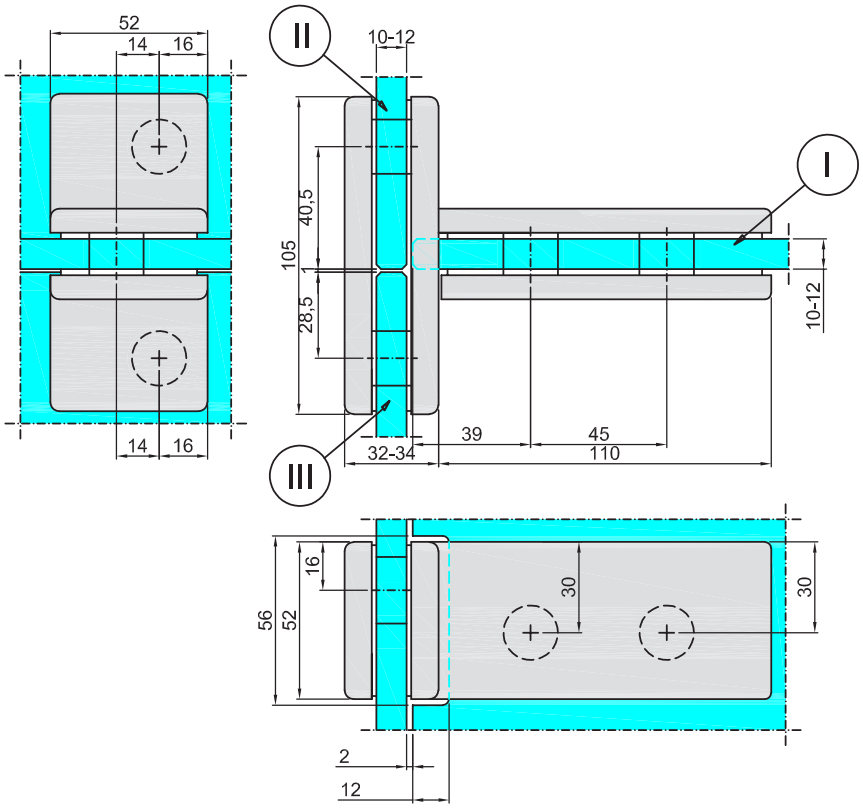

srebrna anoda
silver anodized

matowa stal nierdzewna
satin stainless steel

M-809

Łącznik kątowy (od strony klamki)
Transom and side panel link patch
(handle side)

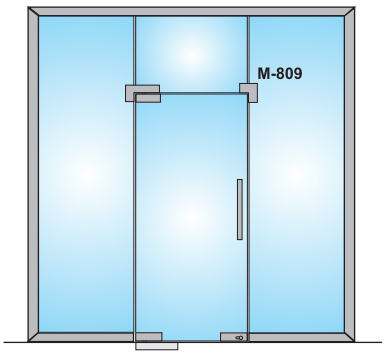

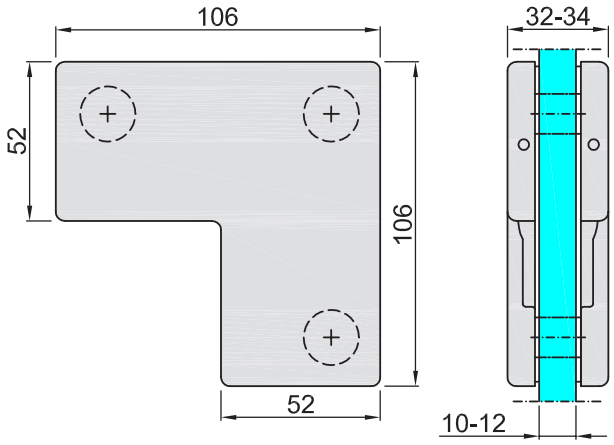

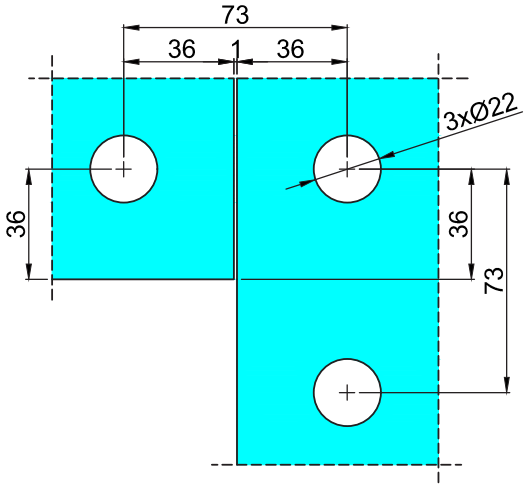

srebrna anoda
silver anodized

matowa stal nierdzewna
satin stainless steel

1

M-810

Łącznik kątowy (od strony klamki) ze zderzakiem
Transom and side panel link patch (handle side) with stop

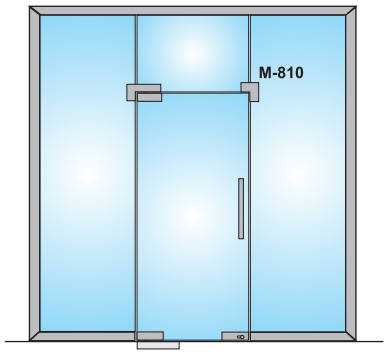

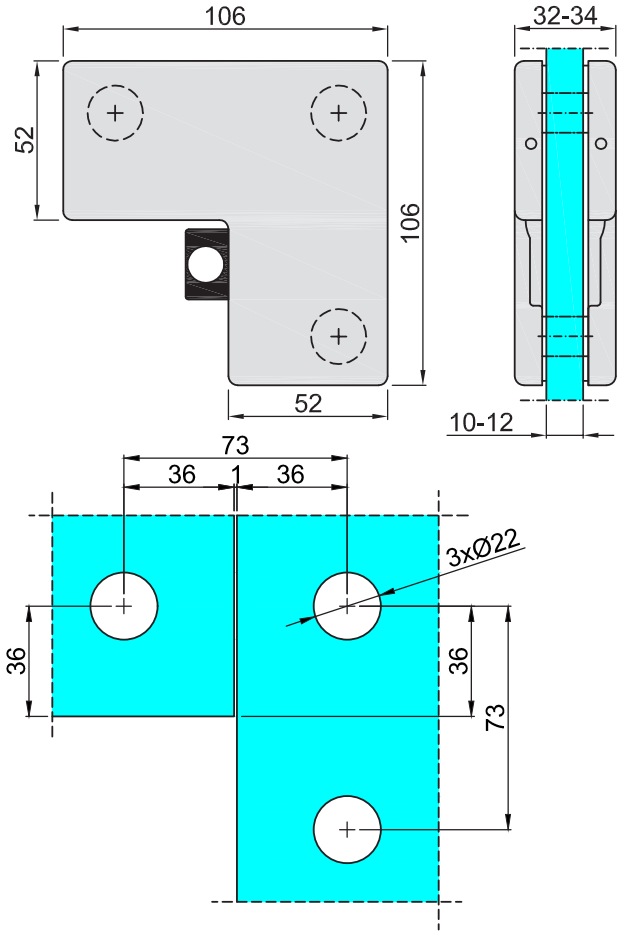

srebrna anoda
silver anodized

matowa stal nierdzewna
satin stainless steel

M-811

Klamra mocująca naświetle, trzpień zawiasu górnego
Side jamb fixed transom panel patch (hinge side) with pivot

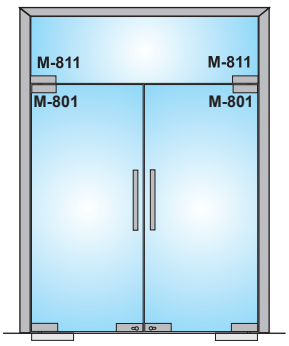

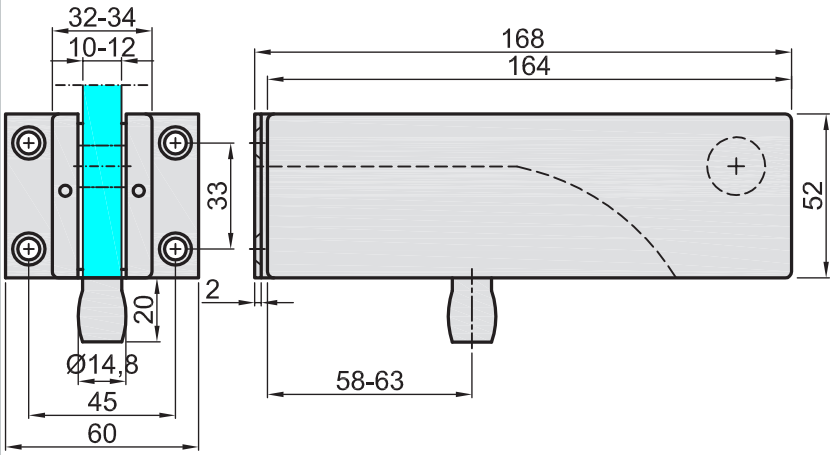

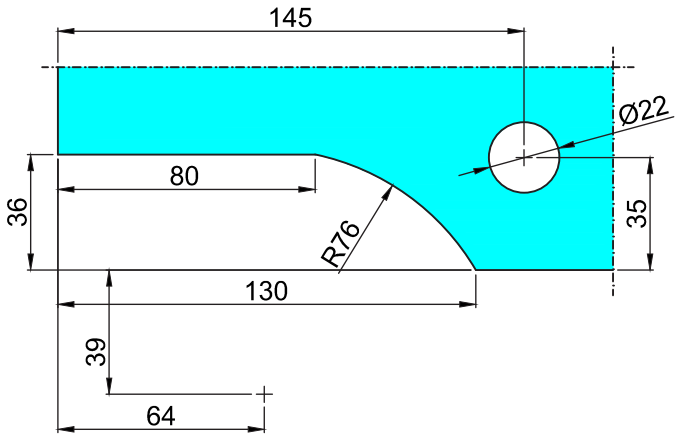

srebrna anoda
silver anodized

matowa stal nierdzewna
satin stainless steel

M-814

Zamek narożny z wkładką patentową
Security corner lock inclusive
of cylinder

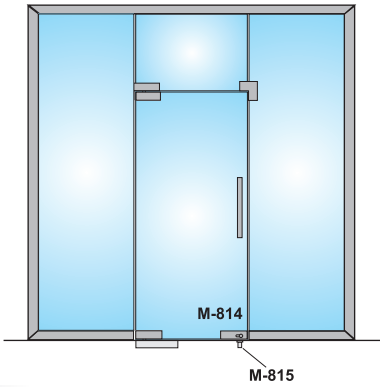

srebrna anoda
silver anodized

matowa stal nierdzewna
satin stainless steel

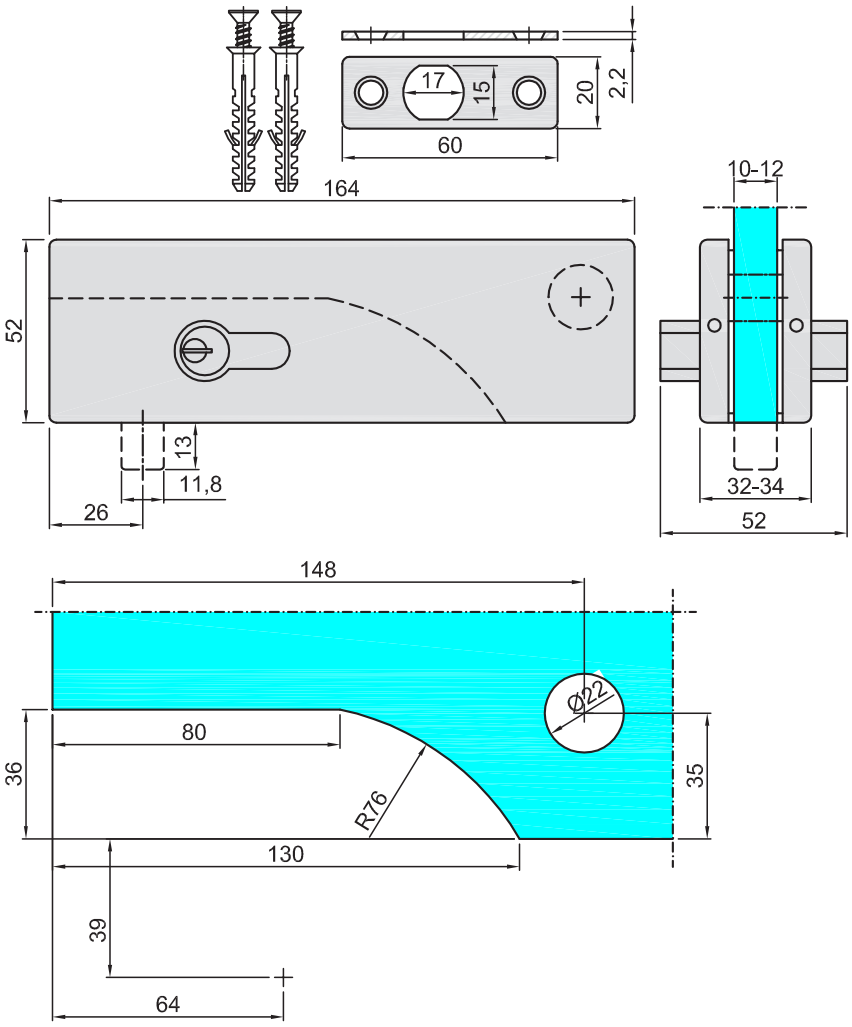

M-815

Pyłoszczelne gniazdo rygla
Dustproof bolt socket

matowa stal nierdzewna
satin stainless steel

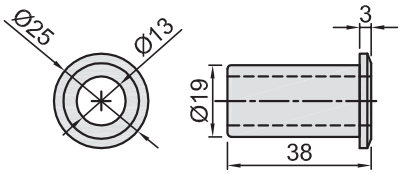

1

M-822

Rygiel z wkładką patentową
Security centre lock with cylinder

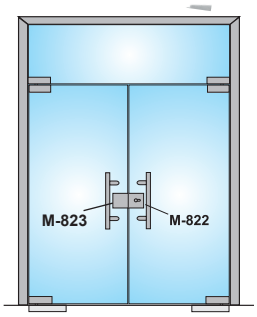

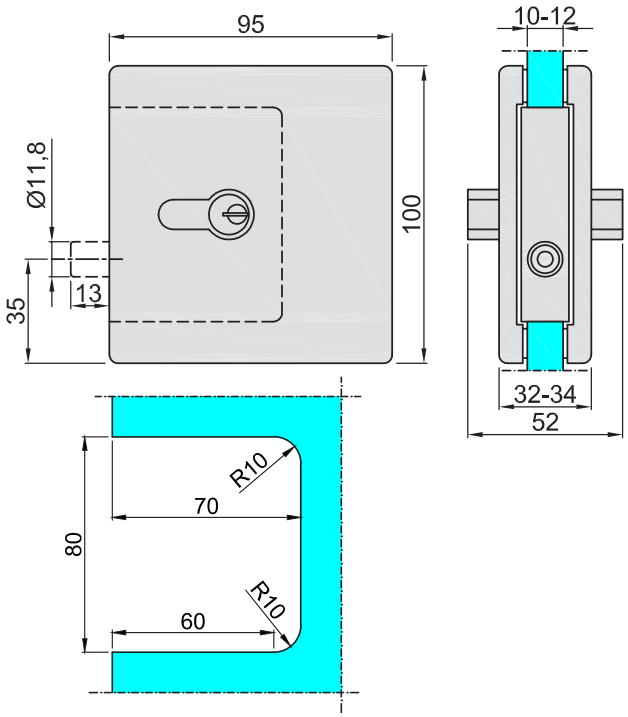

srebrna anoda
silver anodized

matowa stal nierdzewna
satin stainless steel

M-823

Puszka z gniazdem rygla do zamka centr.
Strike patch for centre lock

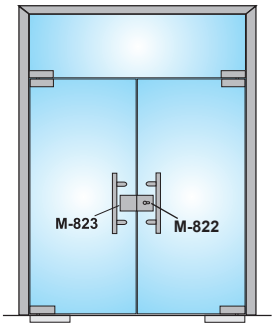

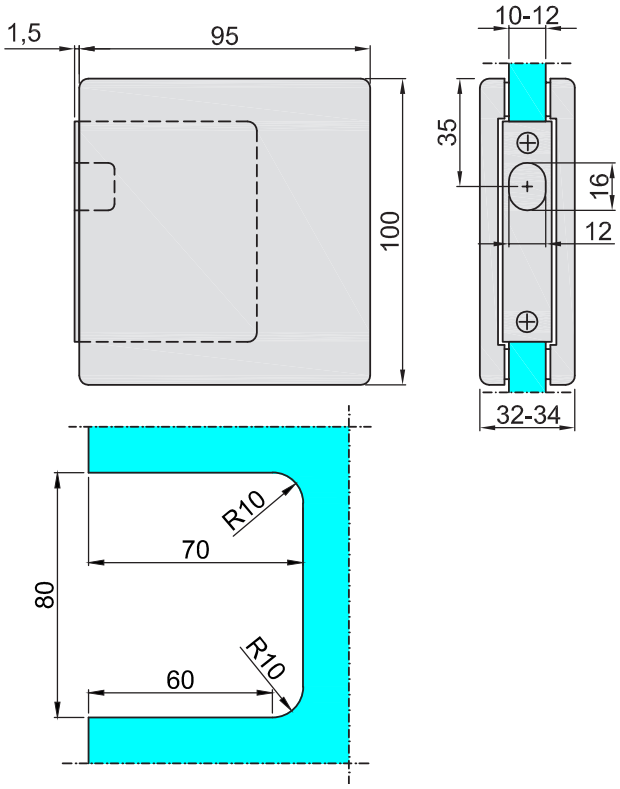

srebrna anoda
silver anodized

matowa stal nierdzewna
satin stainless steel

M-WLI012S-BSS

NOWOŚĆ

Zamek centralny
z gałką WC
Central lock
with knob for WC

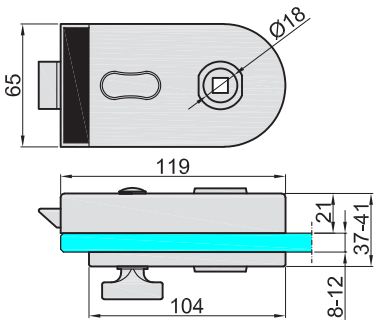

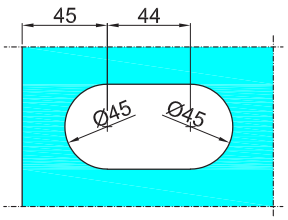

srebrna anoda
silver anodized

matowa stal nierdzewna
satin stainless steel

M-PL005-M

Zamek magnetyczny z klamką
Magnetic lock with a handle

NOWOŚĆ

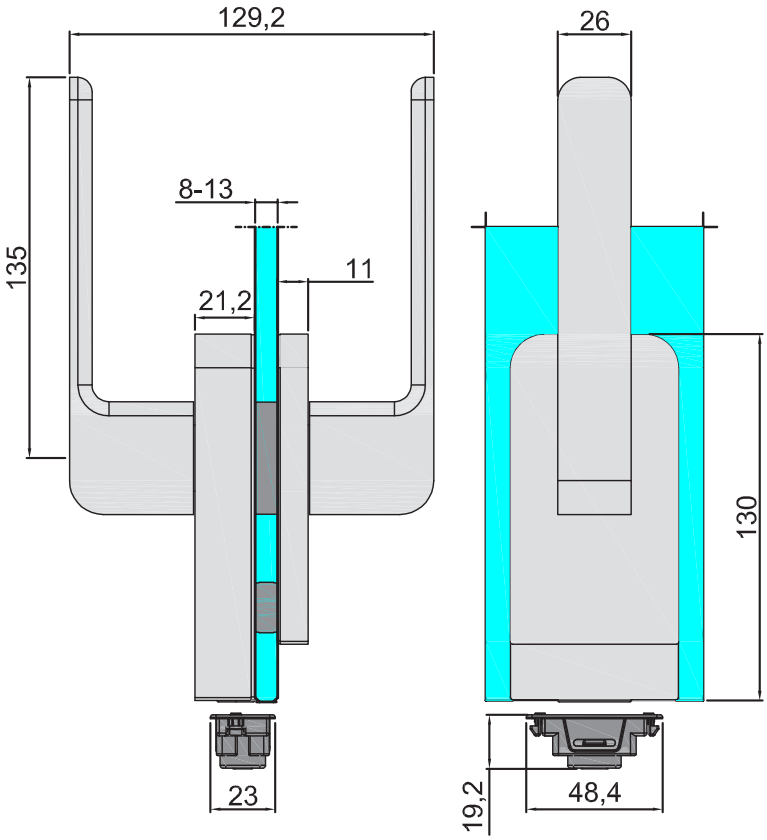

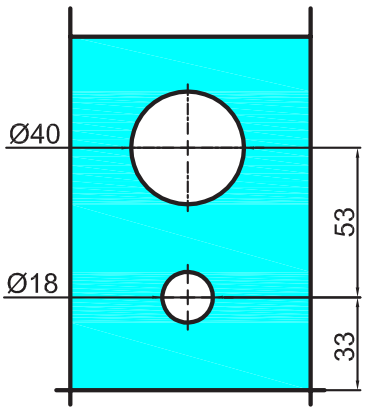

srebrna anoda
silver anodized

matowa stal nierdzewna
satin stainless steel

czarny
black

Uwaga : zaczep w zestawie
Note: clip included

1

M-PL002R

Zamek centralny
Central lock

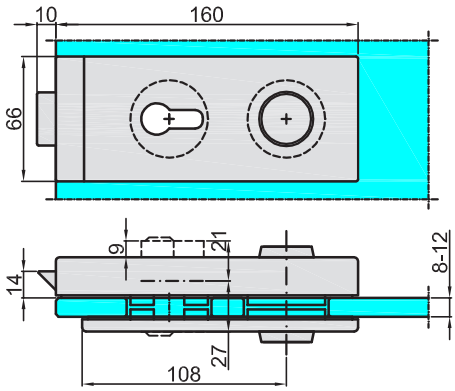

srebrna anoda
silver anodized

matowa stal nierdzewna
satin stainless steel

M-PL004R

Zamek centralny
Central lock

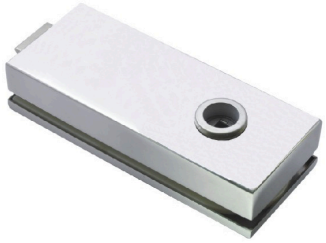

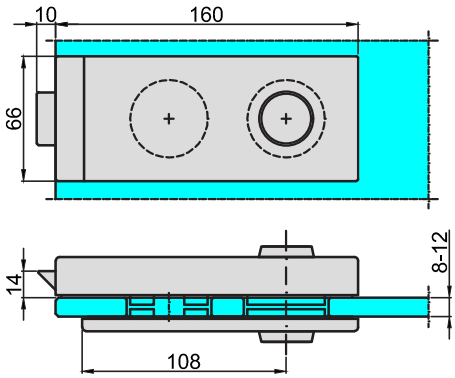

srebrna anoda
silver anodized

matowa stal nierdzewna
satin stainless steel

Wycięcia szkła
do zamków M-PL...

Glass cut-out
for locks M-PL...

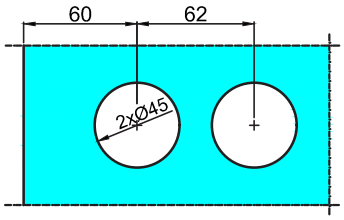

M-PL002S

Zamek centralny
Central lock

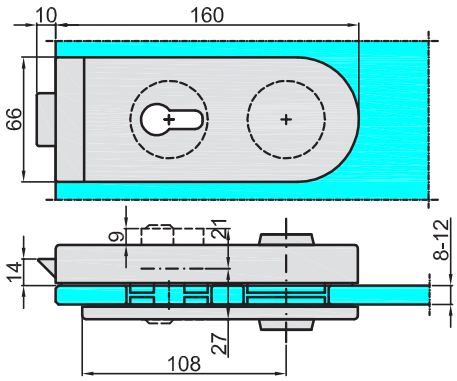

srebrna anoda
silver anodized

matowa stal nierdzewna
satin stainless steel

M-PL004S

Zamek centralny
Central lock

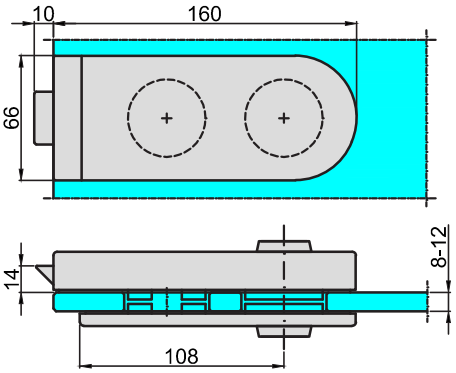

srebrna anoda
silver anodized

matowa stal nierdzewna
satin stainless steel

M-PL002G

Zamek centralny
Central lock

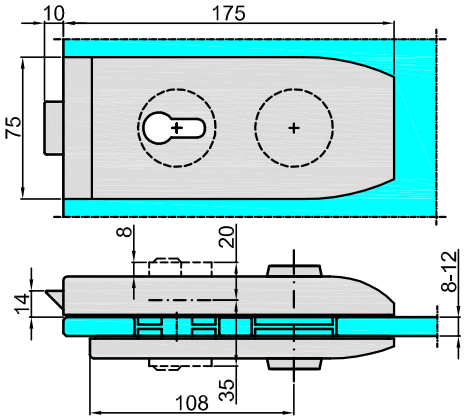

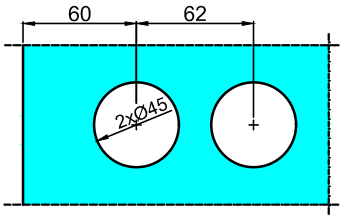

Wycięcia szkła
Glass cut-out

srebrna anoda
silver anodized

M-LH105

Klamka do zamków M-PL...
Handle for locks M-PL...

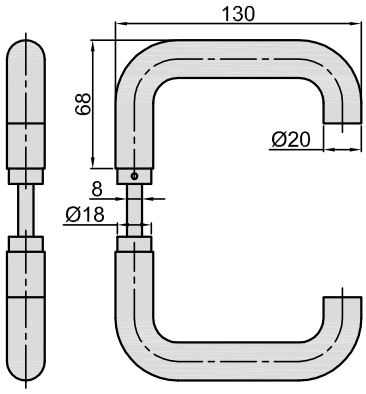

srebrna anoda
silver anodized

matowa stal nierdzewna
satin stainless steel

M-LH112

Klamka do zamków M-PL...
Handle for locks M-PL...

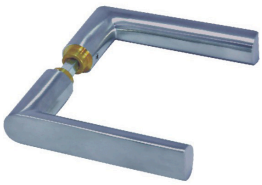

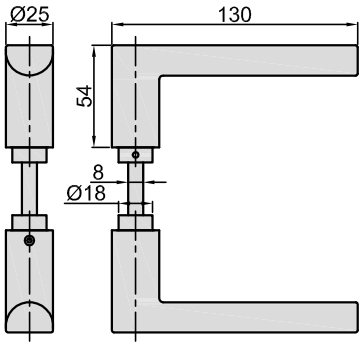

srebrna anoda
silver anodized

matowa stal nierdzewna
satin stainless steel

M-DC01

Wkładka patentowa
Cylinder

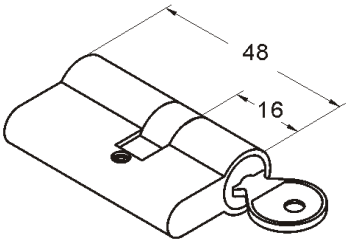

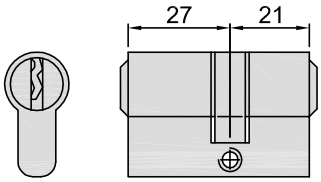

NOWOŚĆ

srebrna anoda
silver anodized

matowa stal nierdzewna
satin stainless steel

1

M-PL008G

Przeciwpuszka do zamka M-PL002G
Strike box for lock M-PL002G

srebrna anoda
silver anodized

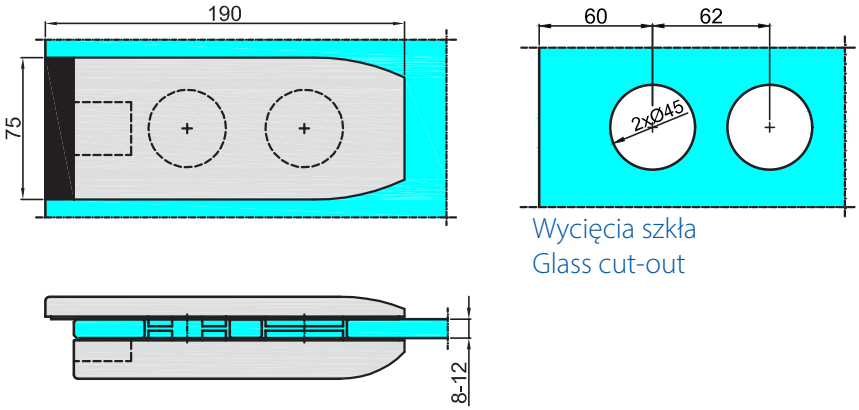

Wycięcia szkła
Glass cut-out

M-PL0018G

Przeciwpuszka do zamka M-PL002G
Strike box for lock M-PL002G

srebrna anoda
silver anodized

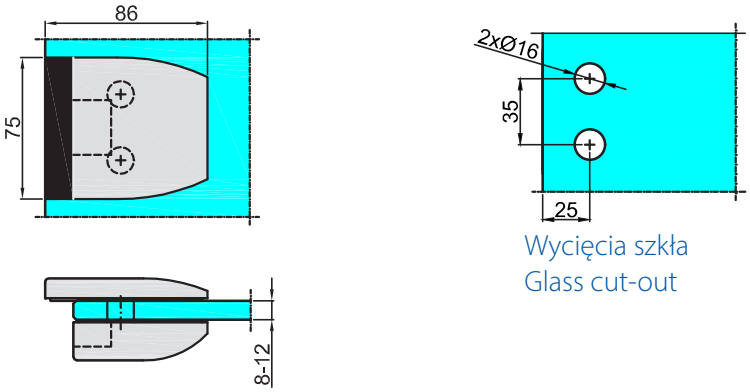

Wycięcia szkła
Glass cut-out

M-PL018S

Przeciwpuszka do zamków M-PL...
Strike box for locks M-PL...

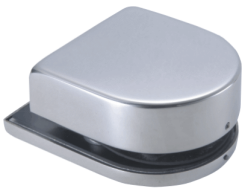

srebrna anoda
silver anodized

matowa stal nierdzewna
satin stainless steel

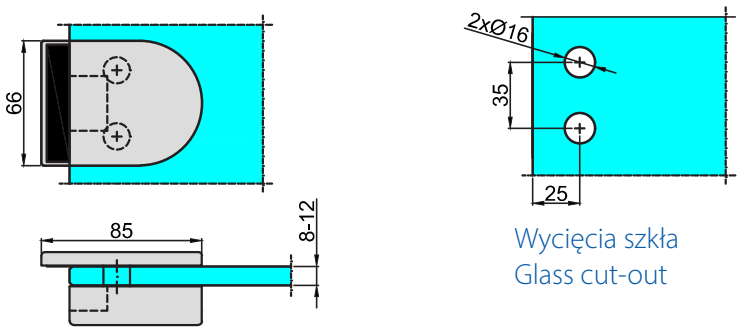

Wycięcia szkła
Glass cut-out

M-PL018R

Przeciwpuszka do zamków M-PL...
Strike box for locks M-PL...

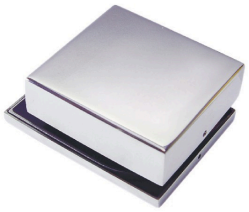

srebrna anoda
silver anodized

matowa stal nierdzewna
satin stainless steel

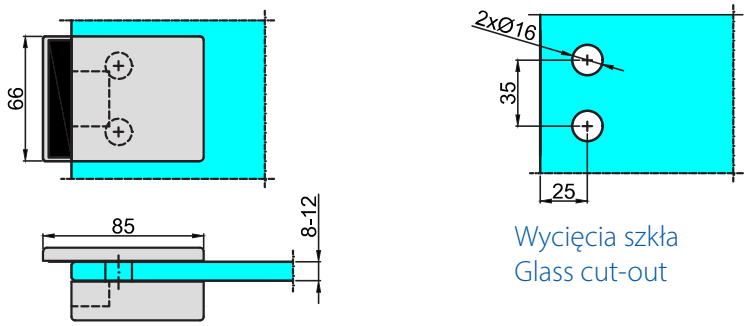

Wycięcia szkła
Glass cut-out

M-KP03

Szyld do zamków M-PL...
Strike box for locks M-PL...

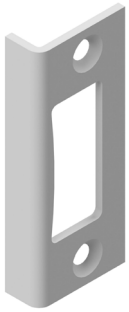

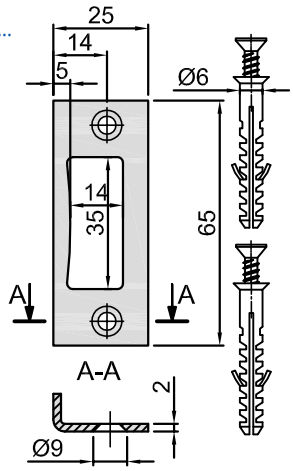

matowa stal nierdzewna
satin stainless steel

M-KP04

Szyld do zamków M-PL...
Strike box for locks M-PL...

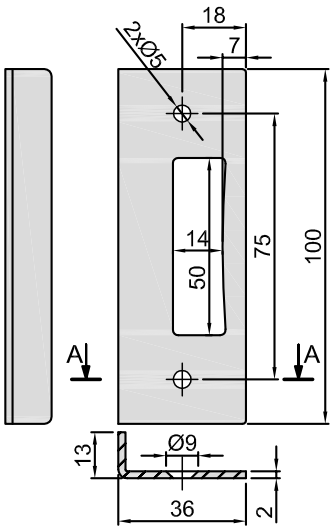

matowa stal nierdzewna
satin stainless steel

TESA 7058

Taśma dwustronna 18 m x 6 mm, grubość 2 mm
Double sided type 18 m x 6 mm, thickness 2 mm

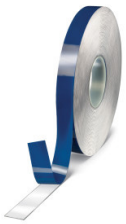

bezbarwny
transparent

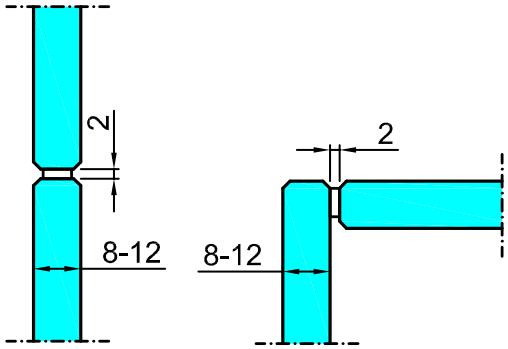

* - odporna na warunki atmosferyczne
* - resistant for atmospheric conditions

Profil międzyszybowy
The glass inter profile

P-8

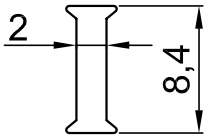

P-10

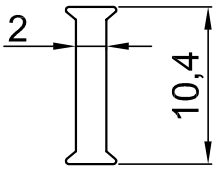

P-12

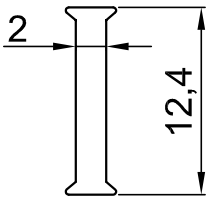

Długość profilu: 3000 mm
Materiał: poliwęglan

Profile length: 3000 mm
Material: policarbonate

bezbarwny
transparent

Profil wypełnia przestrzeń między szybami
Profile fills the gap between the glass

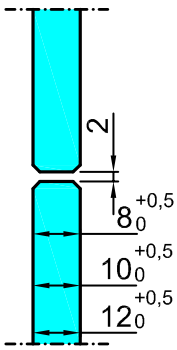

Profil posiada dwie taśmy montażowe
Profile has two assembly tapes

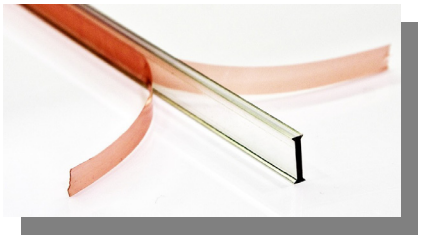

Montaż profili
Profiles assembly

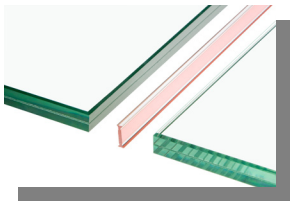

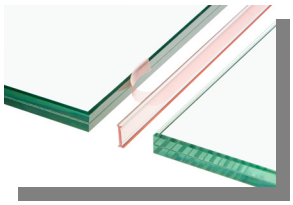

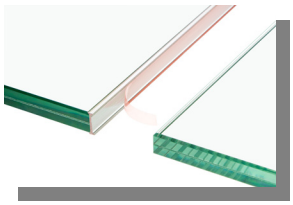

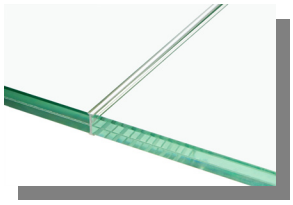

1

M-828

Klamra do mocowania naświetla do ściany
Clamp for transom and/or side panels

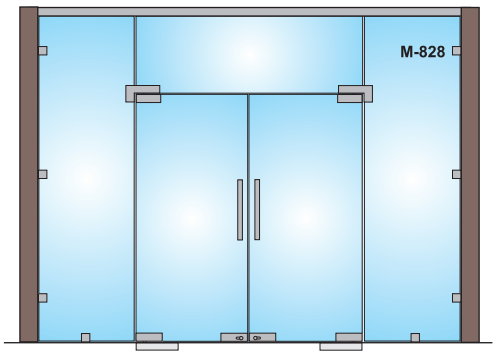

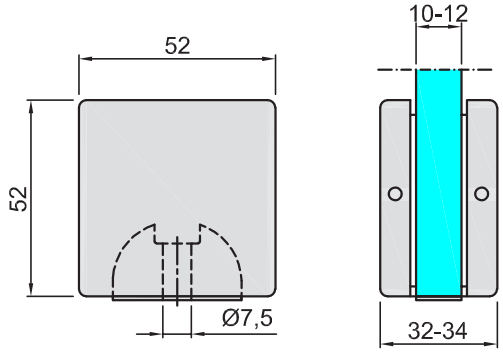

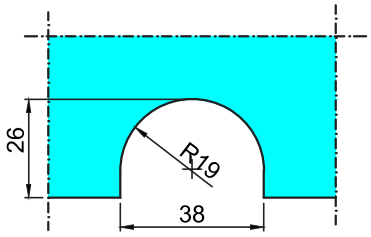

srebrna anoda
silver anodized

matowa stal nierdzewna
satin stainless steel

M-829

Rygiel z gałką jednostronną
Single turn knob lock

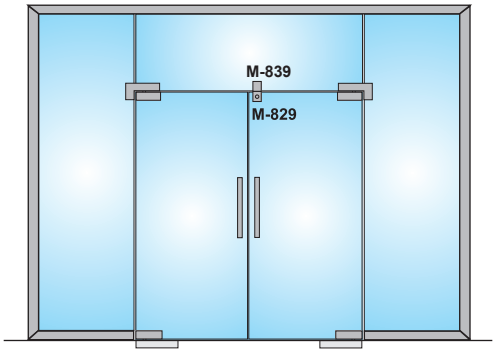

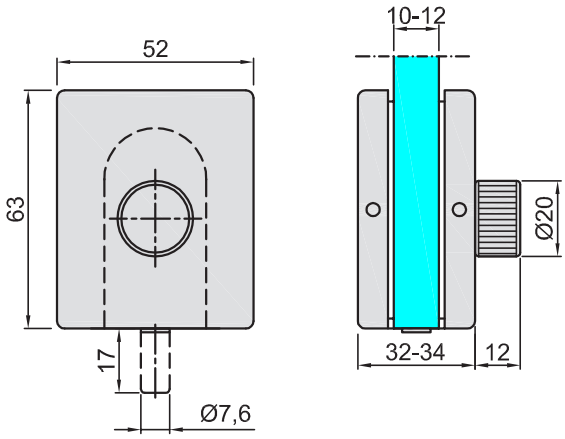

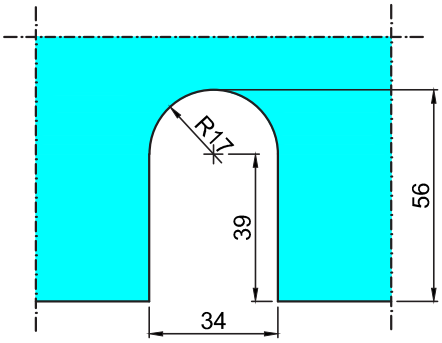

srebrna anoda
silver anodized

matowa stal nierdzewna
satin stainless steel

M-839

Gniazdo rygla do zamka M-829
Strike patch for M-829

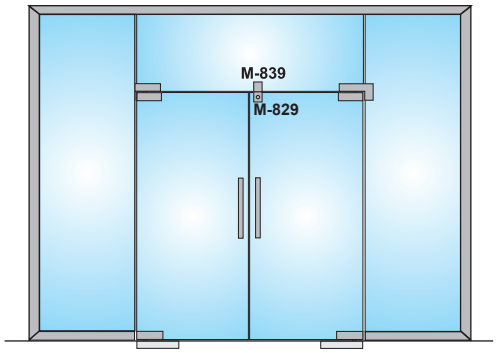

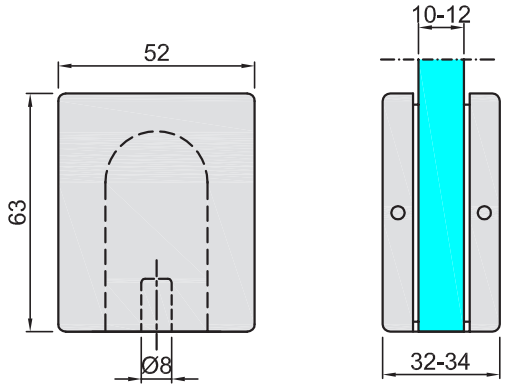

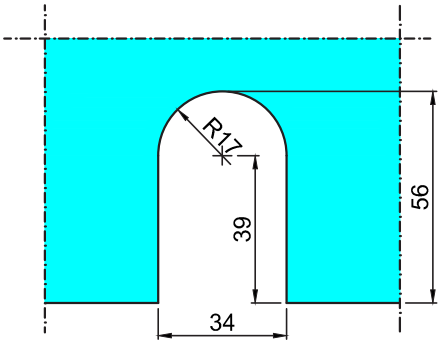

srebrna anoda
silver anodized

matowa stal nierdzewna
satin stainless steel

M-881

Klamra prosta z podwójnym zderzakiem
Clamp with stop for double doors

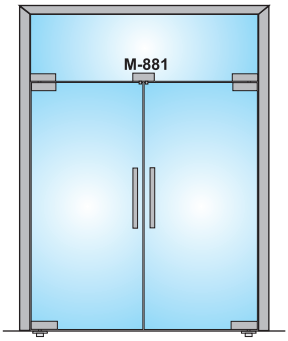

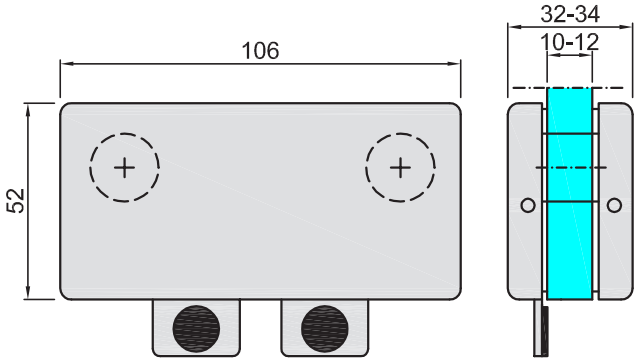

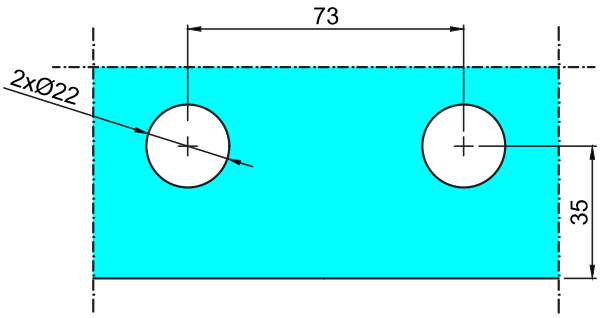

srebrna anoda
silver anodized

matowa stal nierdzewna
satin stainless steel

1

M-882

Klamra prosta do dwóch paneli
Clamp for two panels

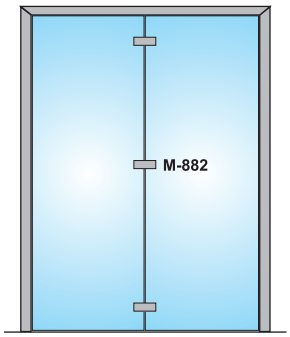

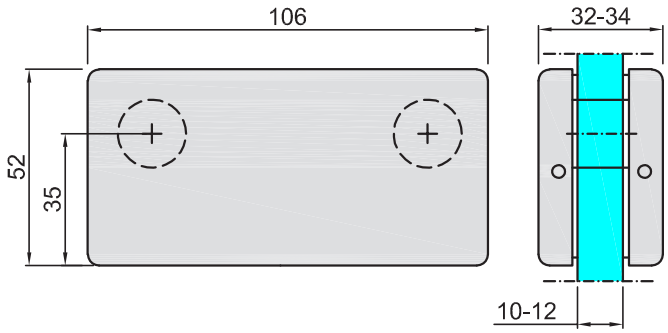

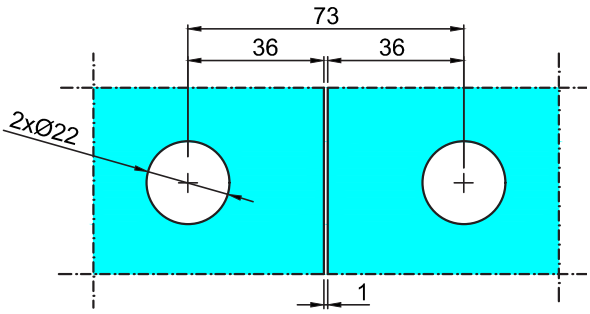

srebrna anoda
silver anodized

matowa stal nierdzewna
satin stainless steel

M-884

Klamra prosta do czterech paneli
Clamp for four panels

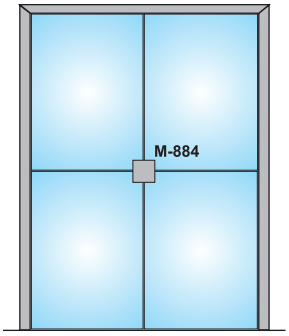

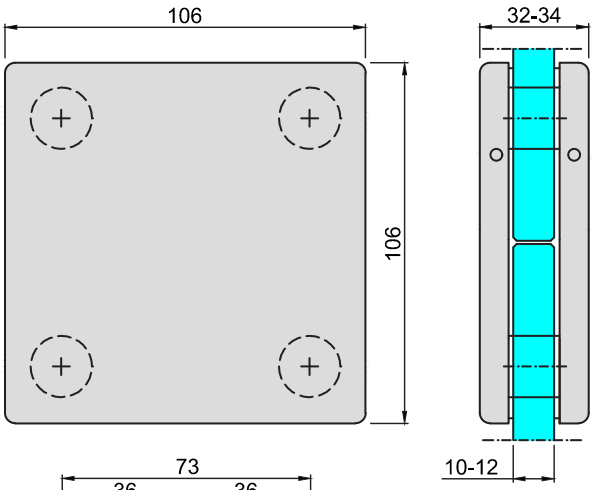

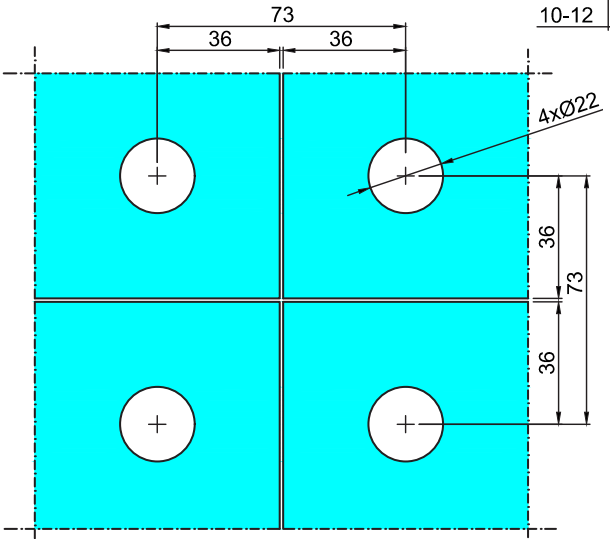

srebrna anoda
silver anodized

matowa stal nierdzewna
satin stainless steel

M-885

Łącznik kątowy (od strony klamki)
ze zderzakiem
Clamp for three panels with fin holder

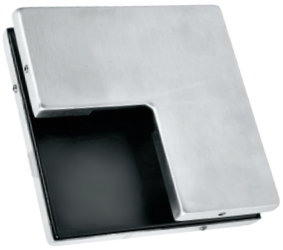

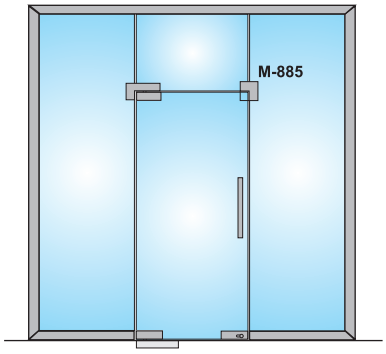

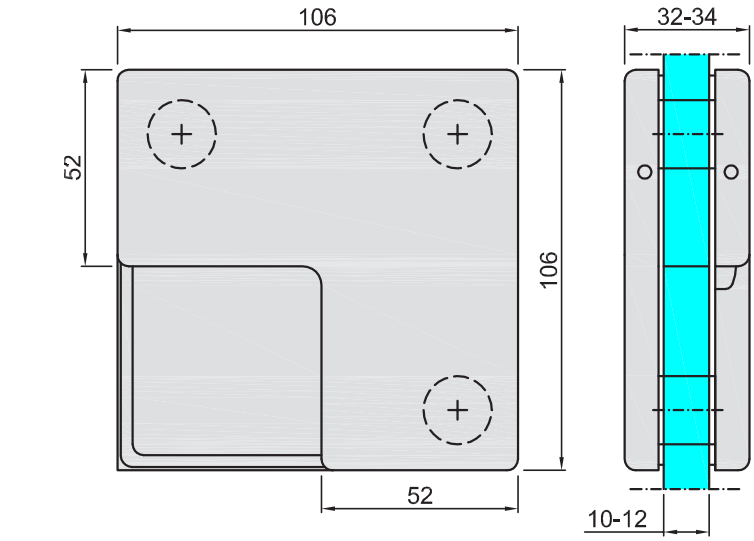

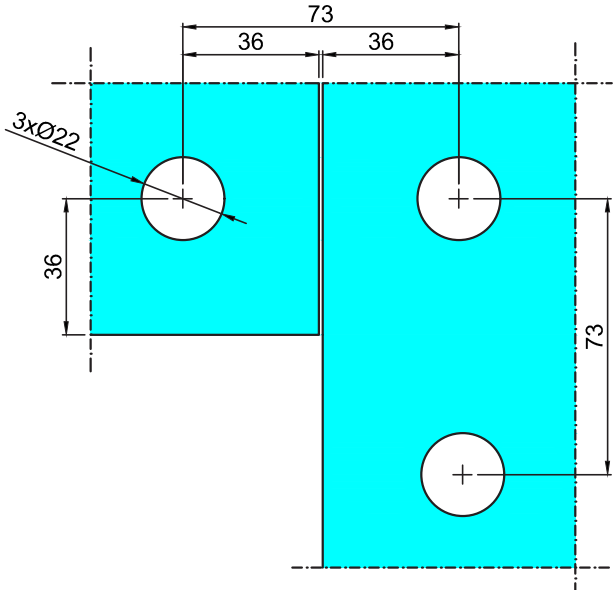

srebrna anoda
silver anodized

matowa stal nierdzewna
satin stainless steel

M-8212

Samozamykacz podłogowy
Floor spring

- Samozamykacz odpowiedni dla drzwi o szerokości od 800 do 1150 mm i maksymalnej masie 100 kg
- Maksymalne otwarcie drzwi to około 115 stopni
- Funkcja stop następuje przy 90 stopniach
- Moment otwierający = 22 Nm
- Regulacja prędkości otwierania i zamykania

- Suitable for dimensions from 800 to 1150 mm wide door leaf and the maximum mass 100 kg
- The maximum opening of the door leaf is 115 degree
- The door leaf can be located at 90 degree
- Opening moment =22 Nm
- Adjustable speed of opening and closing

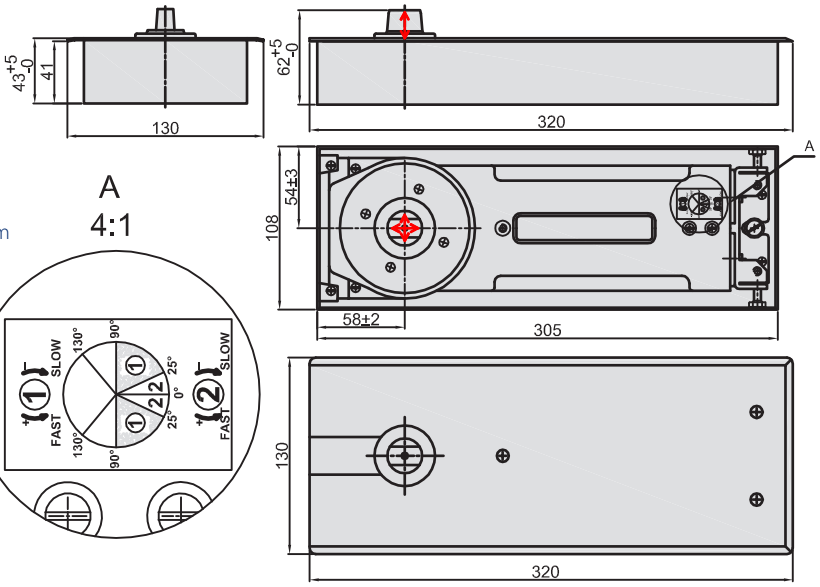

matowa stal nierdzewna
satin stainless steel

1

M-SWDS100C-1*

Zawias cylindryczny naświetla
Cylindrical hinge for transom

* Produkt dostępny do wyczerpania zapasów
* The product is available while stocks last

matowa stal nierdzewna
satin stainless steel

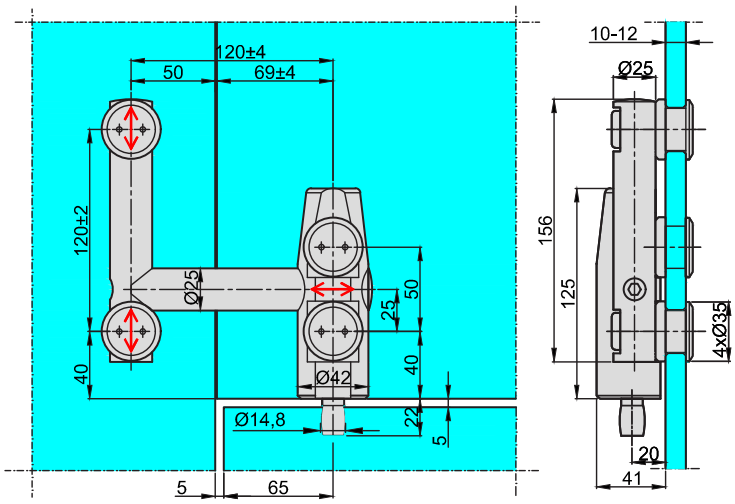

M-SWDS100C-2*

Zawias cylindryczny górny
Top cylindrical hinge

* Produkt dostępny do wyczerpania zapasów
* The product is available while stocks last

matowa stal nierdzewna
satin stainless steel

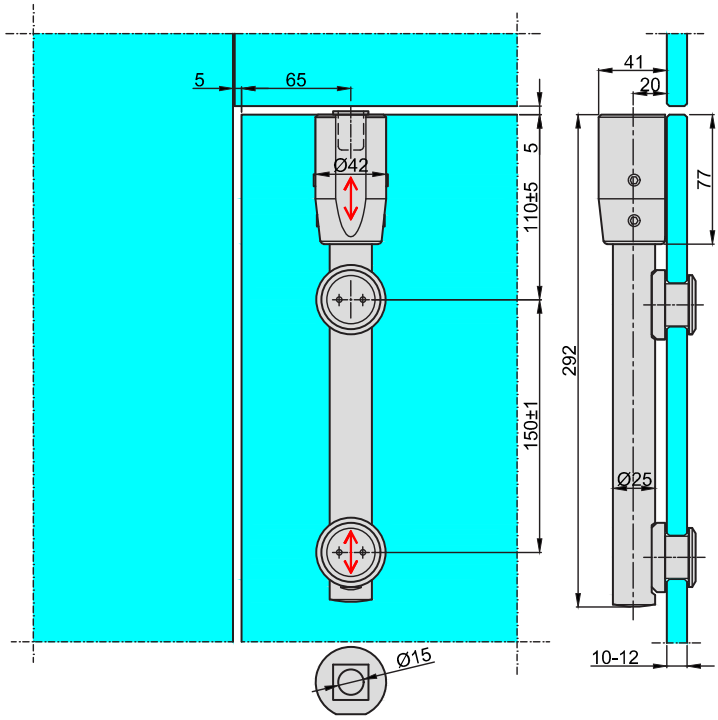

M-SWDS100C-3*

Zawias cylindryczny dolny
Bottom cylindrical hinge

* Produkt dostępny do wyczerpania zapasów
* The product is available while stocks last

matowa stal nierdzewna
satin stainless steel

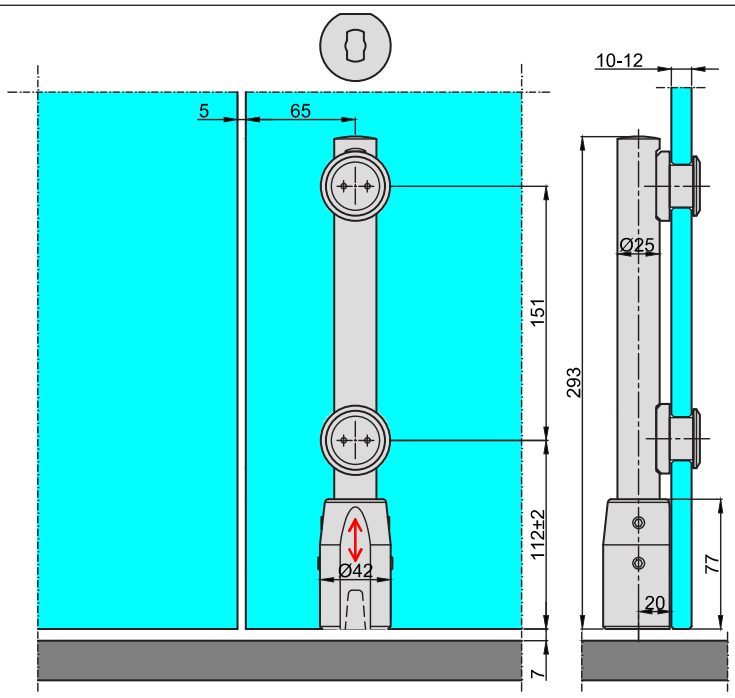

M-SWDS100C-4*

Zawias cylindryczny naświetla
Cylindrical hinge for transom

* Produkt dostępny do wyczerpania zapasów
* The product is available while stocks last

matowa stal nierdzewna
satin stainless steel

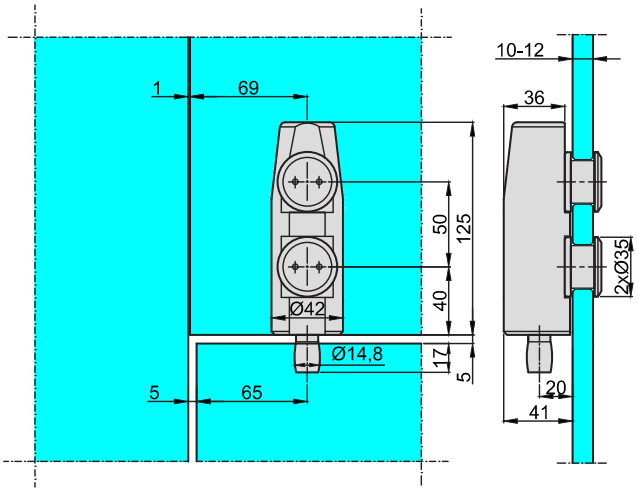

M-SWDS100C-5*

Łącznik cylindryczny naświetla
Cylindrical connector for transom

* Produkt dostępny do wyczerpania zapasów
* The product is available while stocks last

matowa stal nierdzewna
satin stainless steel

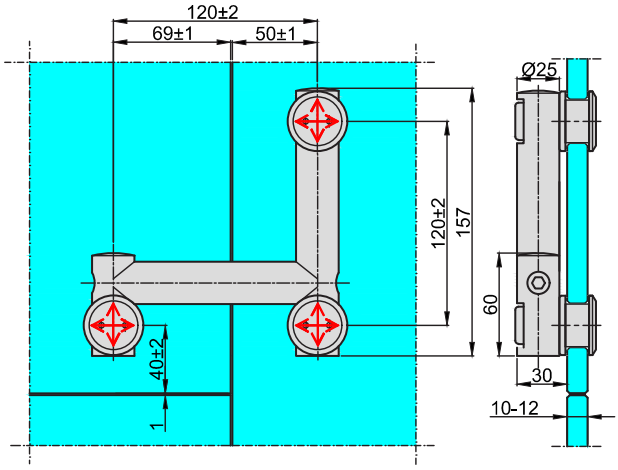

M-SWDS100C-9*

Zawias górny
Top hinge

* Produkt dostępny do wyczerpania zapasów
* The product is available while stocks last

matowa stal nierdzewna
satin stainless steel

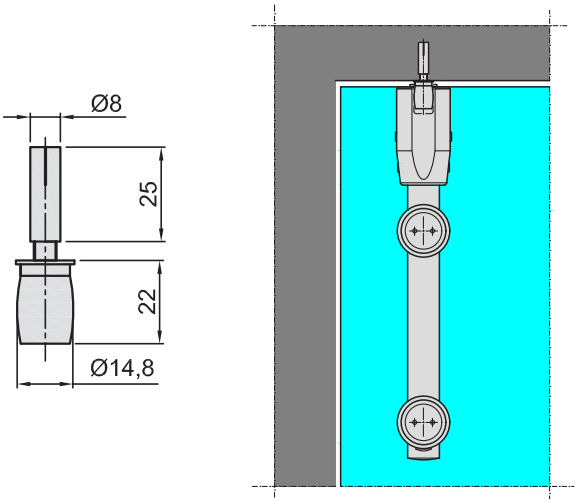

M-SWDS100C-11*

Zawias cylindryczny naświetla
Cylindrical hinge for transom

matowa stal nierdzewna
satin stainless steel

* Produkt dostępny do wyczerpania zapasów
* The product is available while stocks last

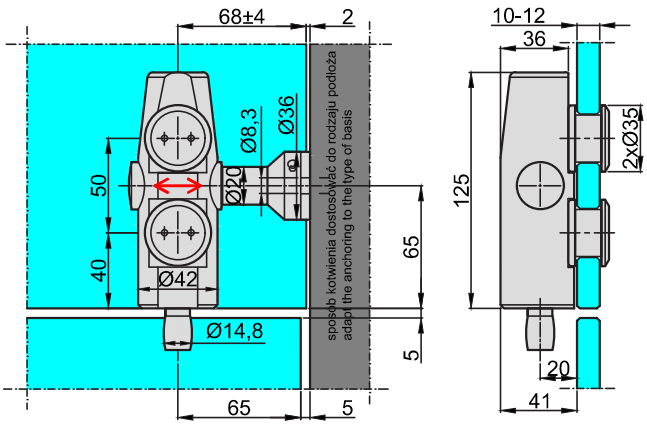

1

M-SWDS100C-10*

Tuleja mimośrodowa
Eccentric bushing

* Produkt dostępny do wyczerpania zapasów
* The product is available while stocks last

matowa stal nierdzewna
satin stainless steel

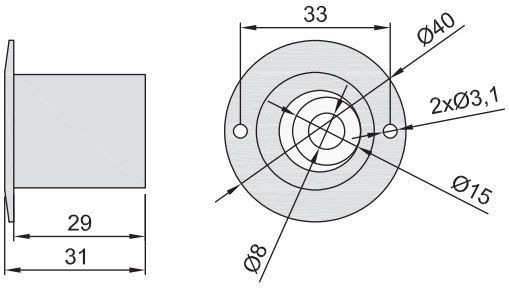

M-3300-300

Pochwyt
Pull handle

matowa stal nierdzewna
satin stainless steel

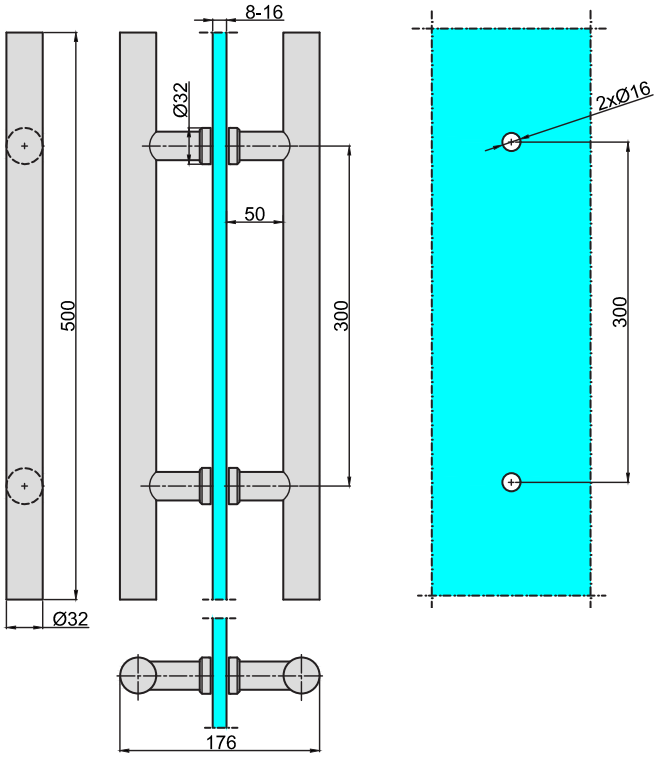

M-3300-360

Pochwyt
Pull handle

matowa stal nierdzewna
satin stainless steel

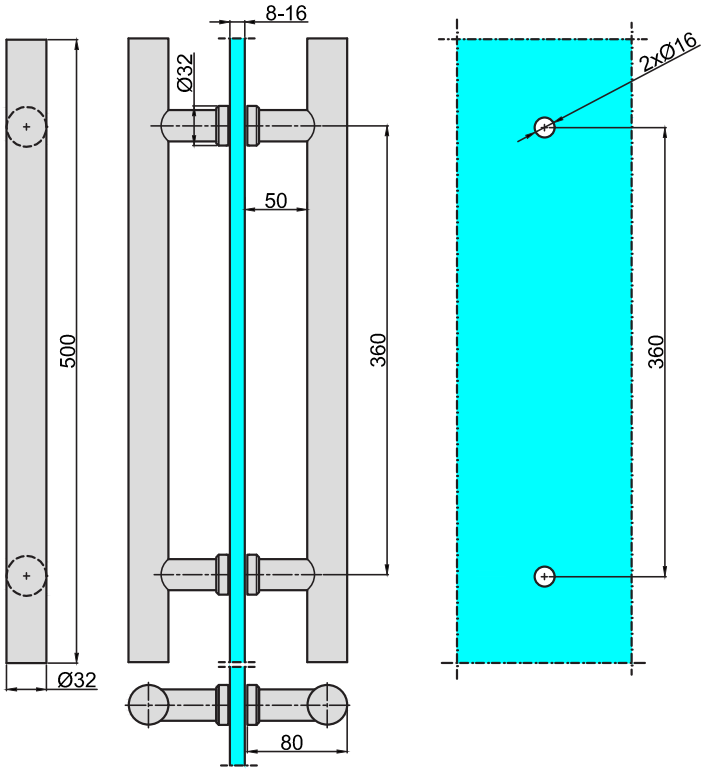

M-3400-300-N

Pochwyt
Pull handle

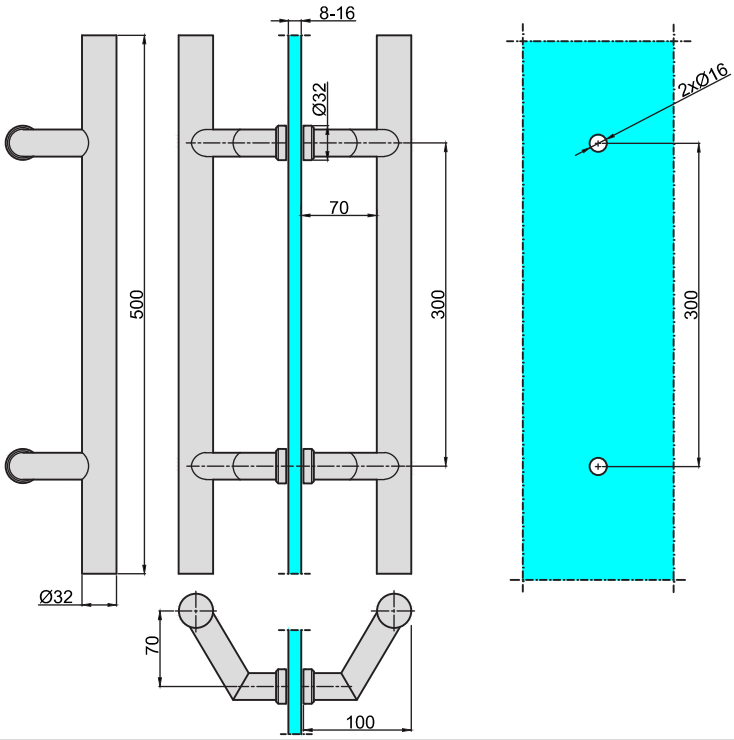

matowa stal nierdzewna
satin stainless steel

M-3400-300-N-1

Pochwyt
Pull handle

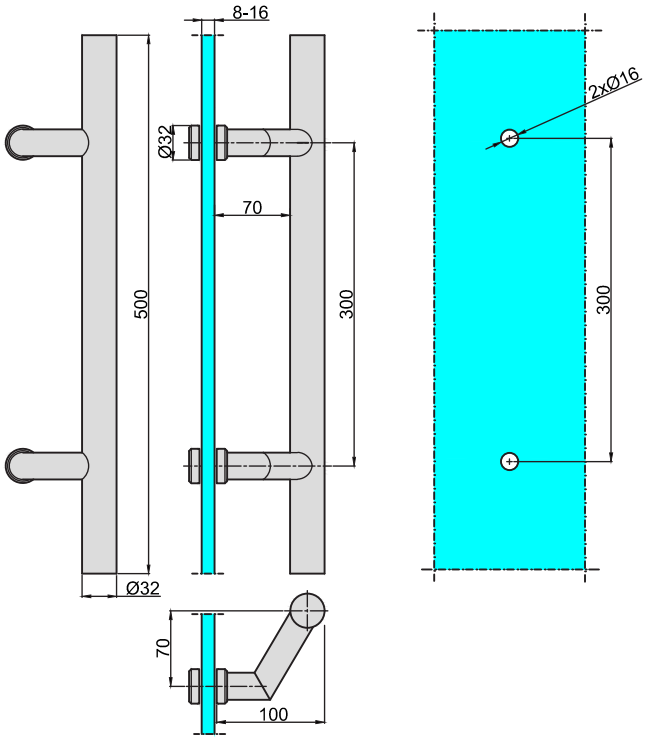

matowa stal nierdzewna
satin stainless steel

M-3100-300-N

Pochwyt
Pull handle

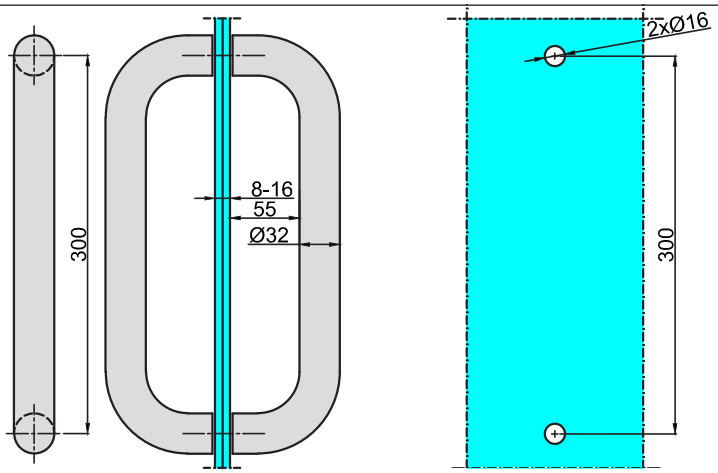

matowa stal nierdzewna
satin stainless steel

1

P45-XXXX

Pochwyt dwustronny skośny
Two-sided slanting pull handle

XXXX	X	L	Ø
380	380	580	30
600	600	800	30
800	800	1000	30
1000	1000	1200	30
1300	1300	1800	30
1800	1800	2000	40

polerowana stal nierdzewna
polished stainless steel

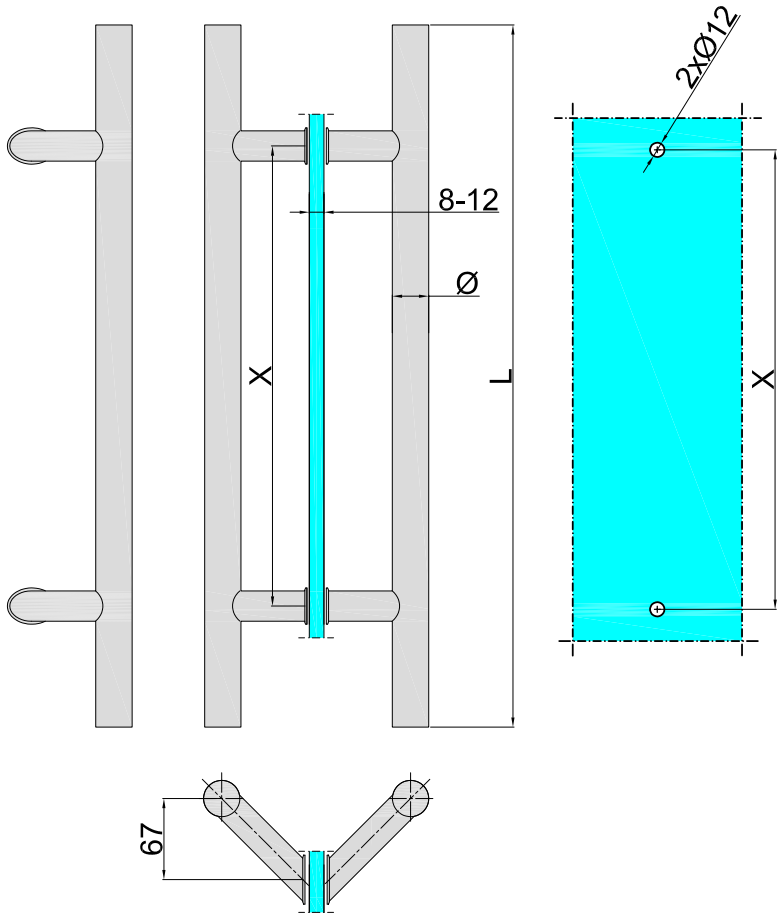

M1-300

Pochwyt dwustronny śr. 30 mm
Two-sided pull handle dia 30 mm

szlifowana stal nierdzewna
brushed stainless steel

polerowana stal nierdzewna
polished stainless steel

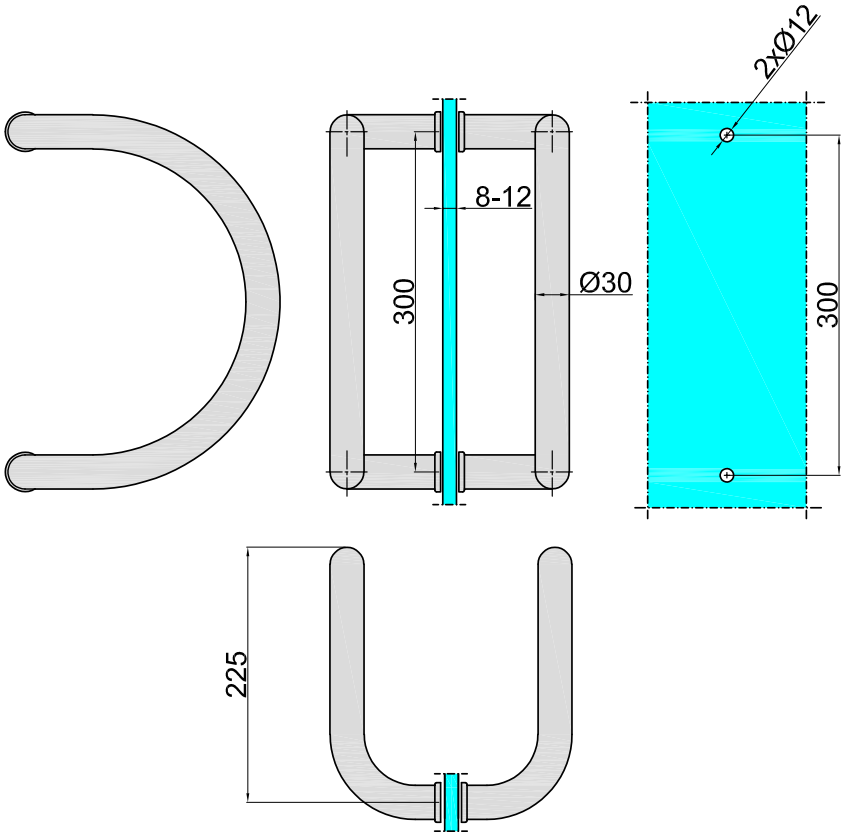

M-KL2

Szyna szklenia stałego z osłonami
Glass clamp profile including covers

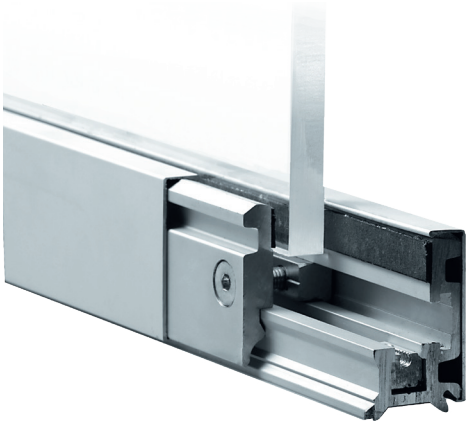

Zastosowanie: wewnętrzne ścianki działowe ze szkła hartowanego grubości od 8 do 12 mm. Maksymalna wysokość zabudowy - 3 m. Szynę stosować minimum na dwóch przeciwległych krawędziach szyby (góra-dół).

Konstrukcja: aluminiowa szyna z wykonanymi otworami ø7 mm do mocowania w konstrukcji nośnej wraz z przyklejoną uszczelką szklenia. Szyba mocowana na ścisk za pomocą docisków montowanych w szynie (bez użycia podkładek szklarskich). Do wyboru osłony aluminiowe w kolorze srebrnej anody, malowane proszkowo na dowolny kolor RAL lub ze stali nierdzewnej w dwóch wielkościach: 46 mm i 100 mm.

Montaż: szynę przykręcić śrubą dostosowaną do rodzaju podłoża. Dociski mocować w szynie w rozstawie co maks. 300 mm zaczynając od szyny górnej. Przed montażem, w miejscu przylegania uszczelek szybę należy odtłuścić. Do szkła grubości 12 mm zastosować podkładkę systemową wg. rysunku poniżej. Na szynę oraz dociski zapiąć odpowiednią osłonę i przykręcić zaślepki.

Application: internal patritions made of tempered glass, thickness from 8 to 12 mm. Maximum patrition hight - 3 m. Rail use a minimum of two opposite edges of the glass (up-down).

Construction: aluminium profile with a seal and holes ø7 mm made to fasten it to the wall. The glass is holdby clamps placed in the profile (without use glazing washers). There are two finishes available: silver anodized, in any RAl color painted or stainless steel with dimension 46 or 100 mm.

Installation: screw the profileto the ground using the screws fitted to it. Install the clamps to the profile one after another leaving gaps between them up to 300 mm. Start from the upper profile. Before the installation remove all the oil from the glass. For 12 mm glass thickness, use washer like it is shown on the drasash below. Fasten a cover on the profile and clamps, screw the and caps.

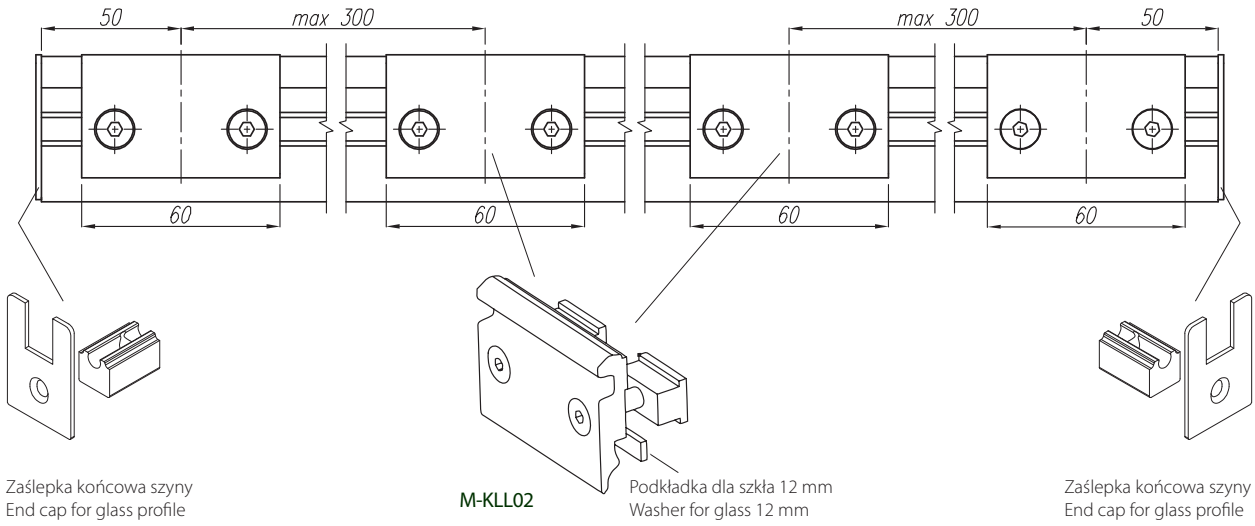

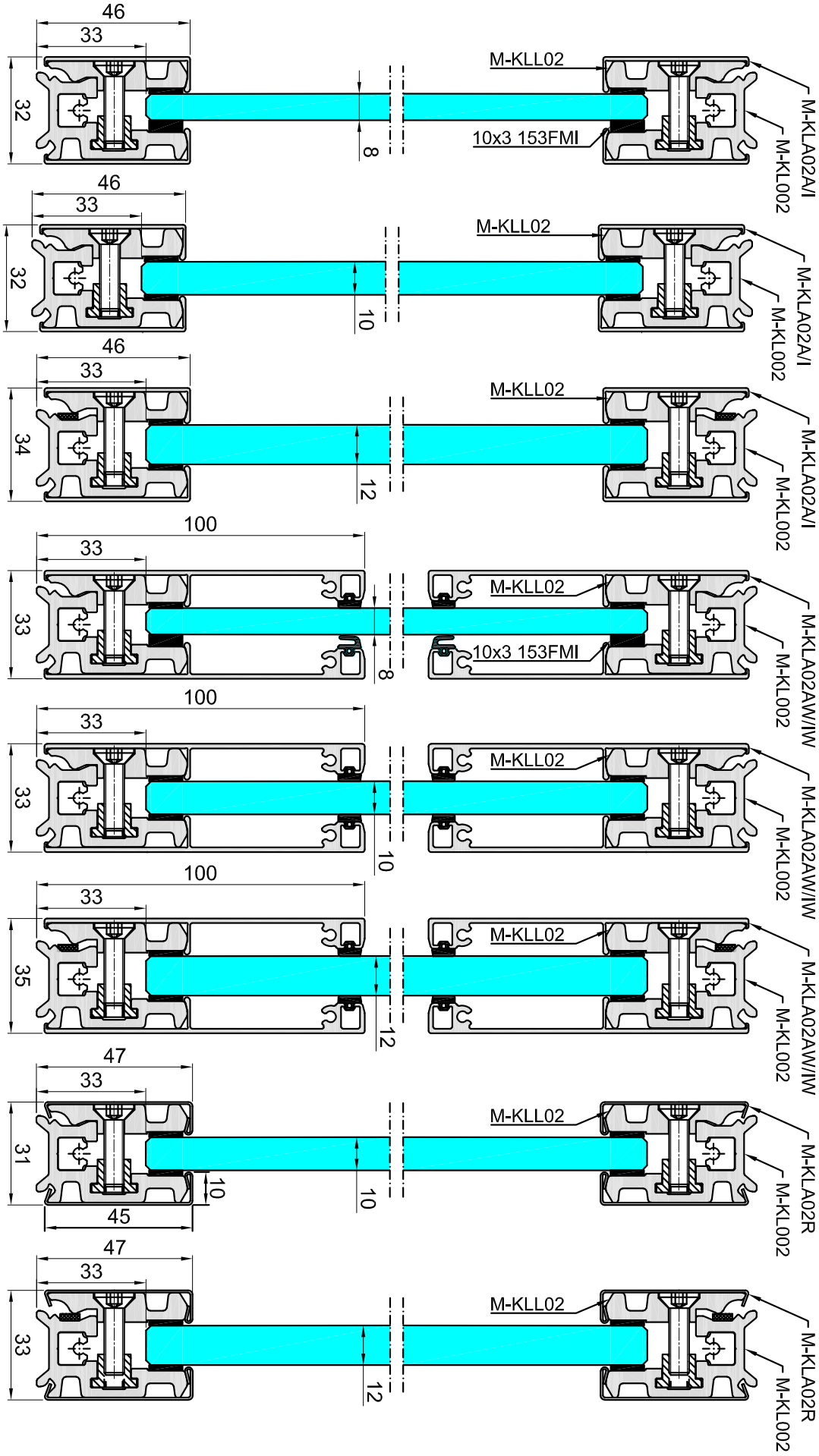
M-KLA02A/I
M-KL002
M-KLL02
10x3 153FMI
46
33
32
8
M-KLA02A/I
M-KL002
M-KLL02
46
33
32
10
M-KLA02A/I
M-KL002
M-KLL02
46
33
34
12
M-KLA02AW/IW
M-KL002
M-KLL02
10x3 153FMI
100
33
33
8
M-KLA02AW/IW
M-KL002
M-KLL02
100
33
33
10
M-KLA02AW/IW
M-KL002
M-KLL02
100
33
35
12
M-KLA02R
M-KL002
M-KLL02
47
33
31
10
45
10
M-KLA02R
M-KL002
M-KLL02
47
33
33
12

srebrna anoda
silver anodized

matowa stal nierdz.
satin stainless steel

aninox
aninox

RAL dowolny
Any RAL

Artykuł Item	Opis Description	Długość [mm] Length [mm]	Wykończenie Finish
M-KL002	Szyna szklenia (bez docisków i osłon) Glass profile (without clamps and covers)	6000	surowe raw
M-KLL02	Docisk przesuwny do szyny M-KL002 Sliding clamp for glass profile M-KL002	-	surowe raw
M-KLA02A	Aluminiowa osłona szyny szklenia 46mm Aluminium glass profile cover 46mm	6000	srebrna anoda silver anodized
M-KLA02I	Aluminiowa osłona szyny szklenia 46mm Aluminium glass profile cover 46mm	6000	aninox aninox
M-KLA02R	Stalowa osłona szyny szklenia 47mm Steel glass profile cover 47mm	3000	matowa stal nierdzewna satin stainless steel
M-KLA02AW	Aluminiowa osłona szyny szklenia 100mm Aluminium glass profile cover 100mm	6000	srebrna anoda silver anodized
M-KLA02IW	Aluminiowa osłona szyny szklenia 100mm Aluminium glass profile cover 100mm	6000	aninox aninox
M-KLZ02A-10	Zaślepki szyny na szkło 8 i 10mm i osłonę 46mm - 2szt. End caps for glass 8 and 10mm and profile cover 46mm - 2pcs.	-	srebrna anoda silver anodized
M-KLZ02A-12	Zaślepki szyny na szkło 12mm i osłonę 46mm - 2szt. End caps for glass 12mm and profile cover 46mm - 2pcs.	-	srebrna anoda silver anodized
M-KLZ02R-10	Zaślepki szyny na szkło 8 i 10mm i osłonę 47mm - 2szt. End caps for glass 8 and 10mm and profile cover 47mm - 2pcs.	-	matowa stal nierdzewna satin stainless steel
M-KLZ02R-12	Zaślepki szyny na szkło 12mm i osłonę 46mm - 2szt. End caps for glass 12mm and profile cover 46mm - 2pcs.	-	matowa stal nierdzewna satin stainless steel
M-KLZ02A-10W	Zaślepki szyny na szkło 8 i 10mm i osłonę 100mm - 2szt. End caps for glass 8 and 10mm and profile cover 100mm - 2pcs.	-	srebrna anoda silver anodized
M-KLZ02A-12W	Zaślepki szyny na szkło 12mm i osłonę 100mm - 2szt. End caps for glass 12mm and profile cover 100mm - 2pcs.	-	srebrna anoda silver anodized
M-KLZ02I-10W	Zaślepki szyny na szkło 8 i 10mm i osłonę 100mm - 2szt. End caps for glass 8 and 10mm and profile cover 100mm - 2pcs.	-	aninox aninox
M-KLZ02I-12W	Zaślepki szyny na szkło 12mm i osłonę 100mm - 2szt. End caps for glass 12mm and profile cover 100mm - 2pcs.	-	aninox aninox
32666	Uszczelka do osłony 100mm The seal for 100mm cover	-	czarna black

M-KL3

Szyna szklenia stałego
Glass clamp profile

srebrna anoda
silver anodized

aninox
aninox

RAL dowolny
Any RAL

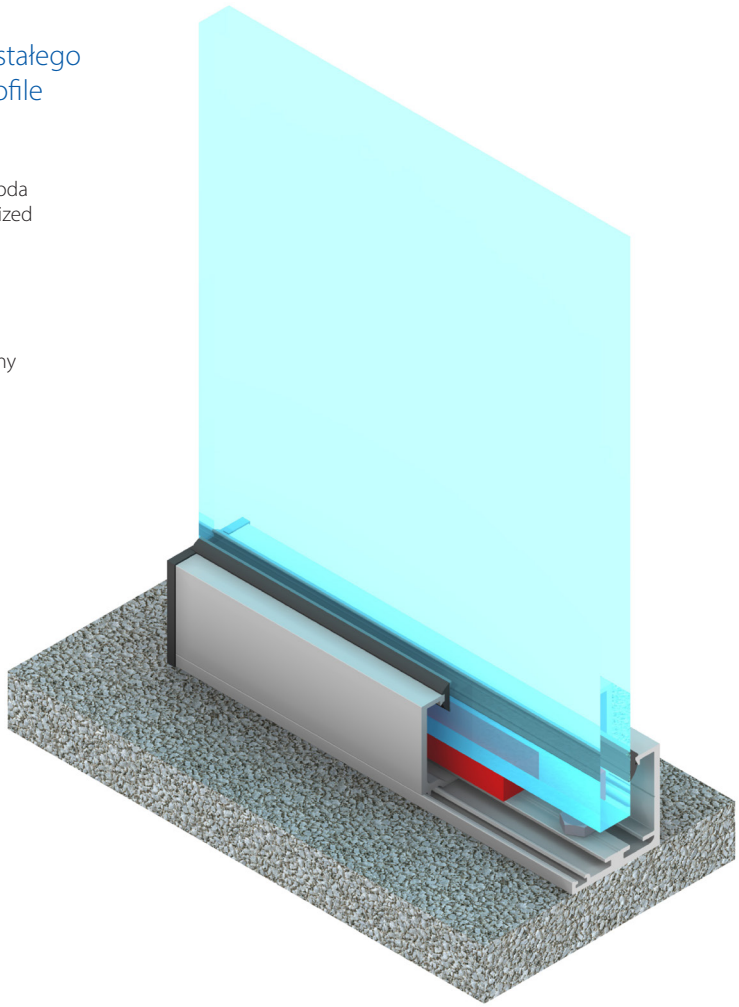

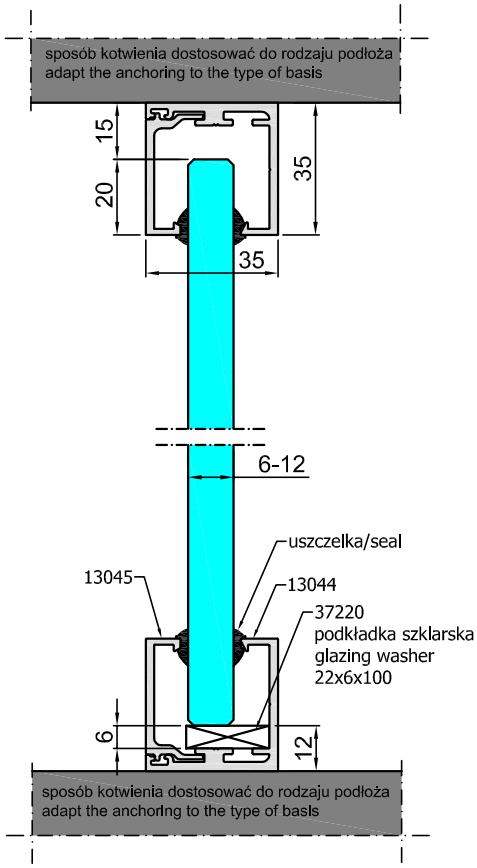

Zastosowanie: wewnętrzne ścianki działowe ze szkła hartowanego grubości od 6 do 12 mm. Maksymalna wysokość zabudowy - 2,6 m. Szklenie mocować minimum na dwóch przeciwległych krawędziach (góra-dół). Wysokie szyby mogą ulegać ugięciom pod wpływem własnego ciężaru dlatego należy dobierać grubość szyby w zależności od wysokości zabudowy.

Konstrukcja: konstrukcję wsporczą szyby stanowią aluminiowa szyna i klips. Zależnie od grubości szklenia dobierana jest odpowiednia uszczelka wykonana z EPDM.

Montaż: szynę przykręcić śrubą dostosowaną do rodzaju podłoża. Na dolnej szynie umieścić po 2 podkładki szklarskie pod każdą szybą. Po wstawieniu szyby i zapięciu klipsa, szklenie usztywnić za pomocą uszczelek a na profil szyny założyć zaślepki.

Application: internal patritions made of tempered glass, thickness from 6 to 12 mm. Maximum patrition hight - 2,6 m. Fix the glass at least to two opposite edges (up-down). If the glass is hight, it may be deformed by its own weight so pay attention if its thickness is fitted to the hight of the patrition.

Construction: aluminium profile with glazing profile and seal made of EPDM (fitted to the thickness of the glass).

Installation: screw the profile to the ground using the screws fitted to it. Put glazing washers in the lower profile (two washers under each glass). Install the glass using glazing profiles and then use seals to stiffen the glaziery. Install the end caps.

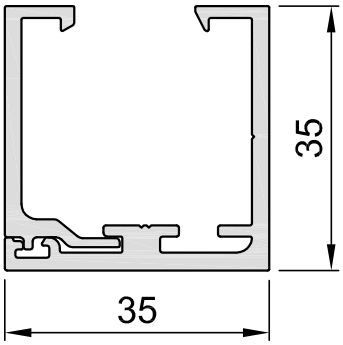

Profile
Profiles

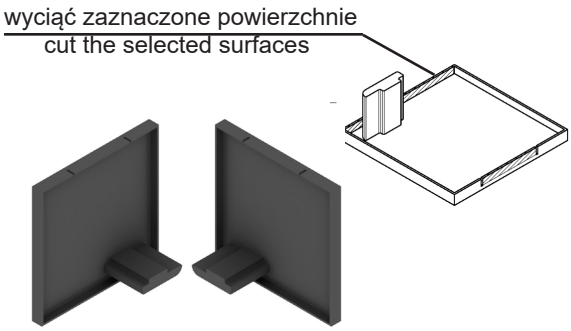

Zaślepki 37204
Covers 37204

Artykuł Item	Opis Description	Długość [mm] Length [mm]	Wykończenie Finish
13044A	Szyna szklenia Glass profile	6000	srebrna anoda silver anodized
13044I	Szyna szklenia Glass profile	6000	aninox aninox
13044 wg RAL	Szyna szklenia Glass profile	6000	RAL dowolny Any RAL
13045A	Listwa szklenia Glazing profile	6000	srebrna anoda silver anodized
13045I	Listwa szklenia Glazing profile	6000	aninox aninox
13045 wg RAL	Listwa szklenia Glazing profile	6000	RAL dowolny Any RAL
37204-B	Zaślepki szyny - 2 szt. End caps for track- 2 pcs.	-	czarne black
37204-G	Zaślepki szyny - 2 szt. End caps for track - 2 pcs.	-	szare grey
37220	Podkładka szklarska do M-KL3 (22x6x100) Glazing washer for M-KL3 (22x6x100)	-	czarna black

Dobór uszczelek
Gasket selection

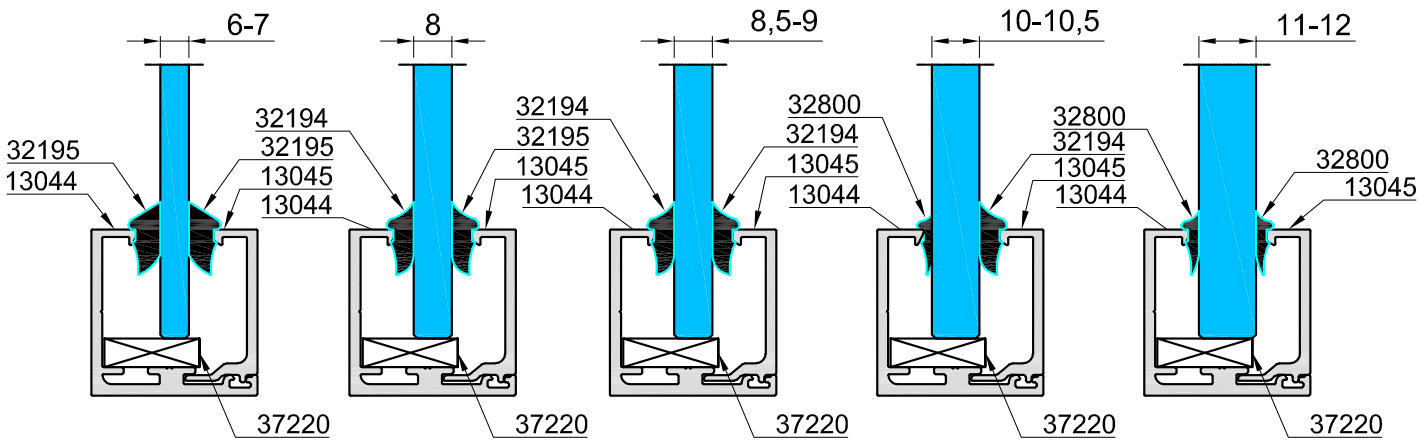

13027

Szyna szklenia stałego
Glass clamp profile

1

surowy
raw

srebrna anoda
silver anodized

aninox
aninox

RAL dowolny
Any RAL

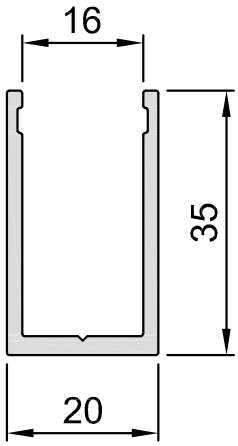

Zastosowanie: wewnętrzne ścianki działowe ze szkła hartowanego od 6 do 12 mm. Maksymalna wysokość zabudowy - 2,6 m. Szklenie mocować minimum na dwóch przeciwległych krawędziach (góra - dół). Wysokie szyby mogą ulegać ugięciom również pod wpływem własnego ciężaru, dlatego należy dobierać grubość szyby w zależności od wysokości zabudowy.

Konstrukcja: szyba zamocowana jest w ceowniku aluminiowym o wymiarach 35x20x35 (nr katalogowy 13027) za pośrednictwem obustronnych uszczelek EPDM. Grubość uszczelki dobierana jest w zależności od grubości szkła.

Montaż: szynę przykręcić śrubą dostosowaną do rodzaju podłoża. Na dolnej szynie umieścić po 2 podkładki szklarskie pod każda szybą (nr katalogowy 37412), w odległości ok. 100 mm od krawędzi szkła. Po wstawieniu szkła w profil, wcisnąć uszczelki po obu stronach szyby. Jeśli koniec szyny jest widoczny to do profilu można przykleić systemową zaślepkę o nr katalogowym 37413.

Application: internal partitions made of tempered glass from 6 to 12 mm. Maximum installation height - 2.6 m. Glazing should be installed at least on two opposite edges (top - bottom). High glass panes may also bend under the influence of their own weight, therefore the thickness of the glass should be selected depending on the height of the building.

Construction: glass is mounted in an aluminum channel with dimensions of 35x20x35 (catalog no. 13027) by means of EPDM gaskets on both sides. The thickness of the gasket depends on the thickness of the glass.

Installation: fix the rail with a screw suitable for the type of surface. On the lower rail, place 2 glass spacers under each pane (catalog number 37412), approx. 100 mm from the edge of the glass. After inserting the glass into the profile, press the gaskets on both sides of the glass. If the end of the rail is visible, the system end cap, catalog number 37413, can be glued to the profile.

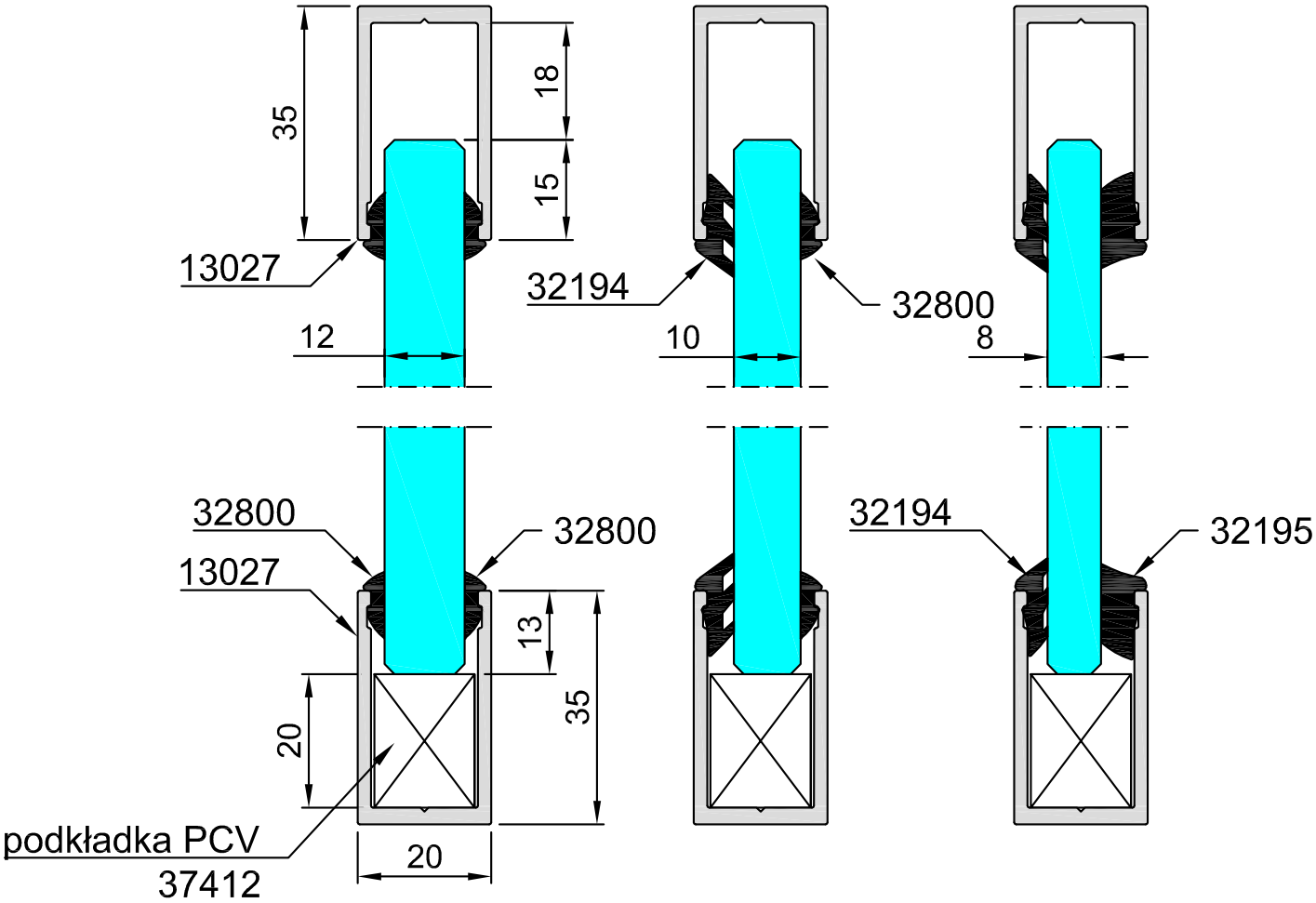

Artykuł Item	Opis Description	Długość [mm] Length [mm]	Wykończenie Finish
13027	Szyna szklenia Glass profile	3000 6000	surowy raw
13027A	Szyna szklenia Glass profile	3000 6000	srebrna anoda silver anodized
13027I	Szyna szklenia Glass profile	3000 6000	aninox aninox
13027 wg RAL	Szyna szklenia Glass profile	3000 6000	RAL dowolny Any RAL
37412	Podkładka szklarska do 13027 (15x20) Glazing washer for 13027 (15x20)	-	czarna black
37413	Zaślepka End cap	-	czarna black

13028

Ościeżnica do szkła hartowanego
Tempered glass frame

surowy
raw

srebrna anoda
silver anodized

aninox
aninox

RAL dowolny
Any RAL

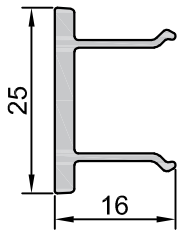

13029
Długość - 5,6 m
Length - 5,6 m

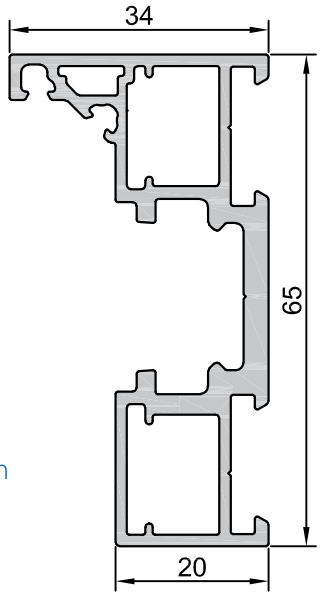

13028
Długość - 5,6 m
Length - 5,6 m

WTA

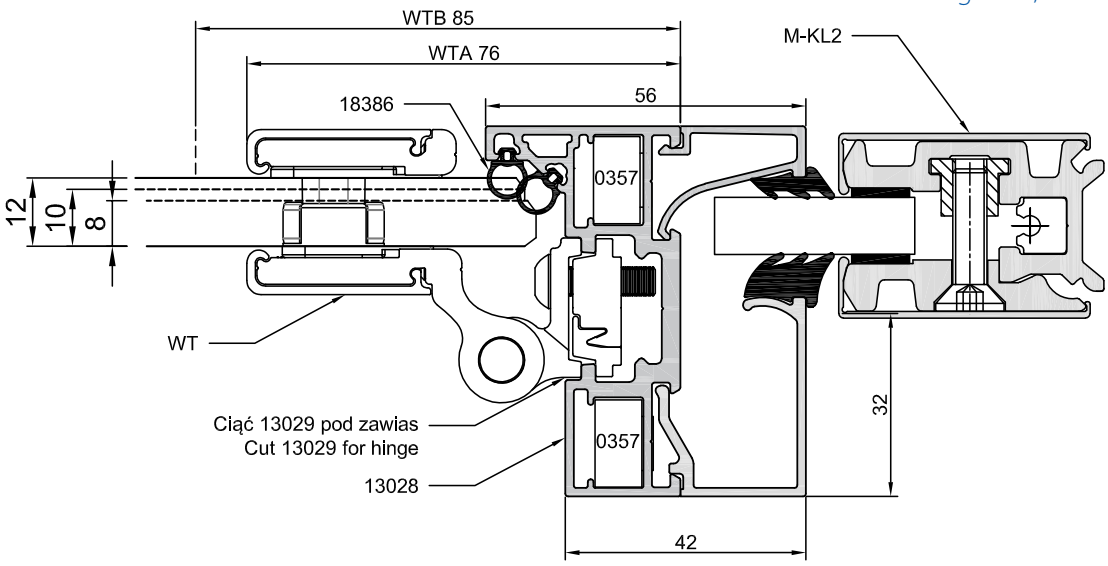

WTB

anoda
anodized

aninox
aninox

RAL dowolny
Any RAL

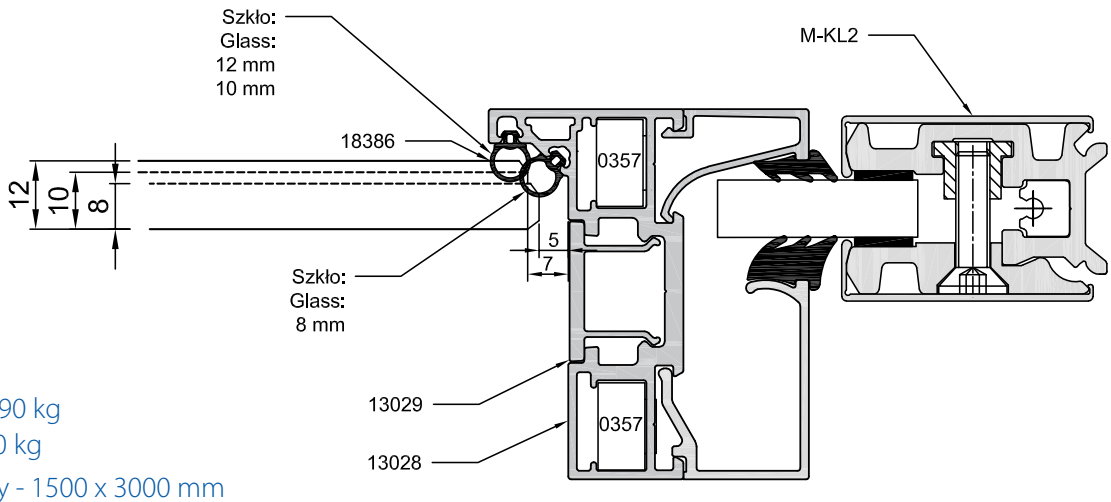

Maksymalny ciężar szyby - 90 kg
Maximum glass weight - 90 kg

Maksymalny wymiary szyby - 1500 x 3000 mm
Maximum glass dimensions - 1500 x 3000 mm

13028

Obróbka w tafli szkła pod zawiasy
Processing in the glass for the hinges

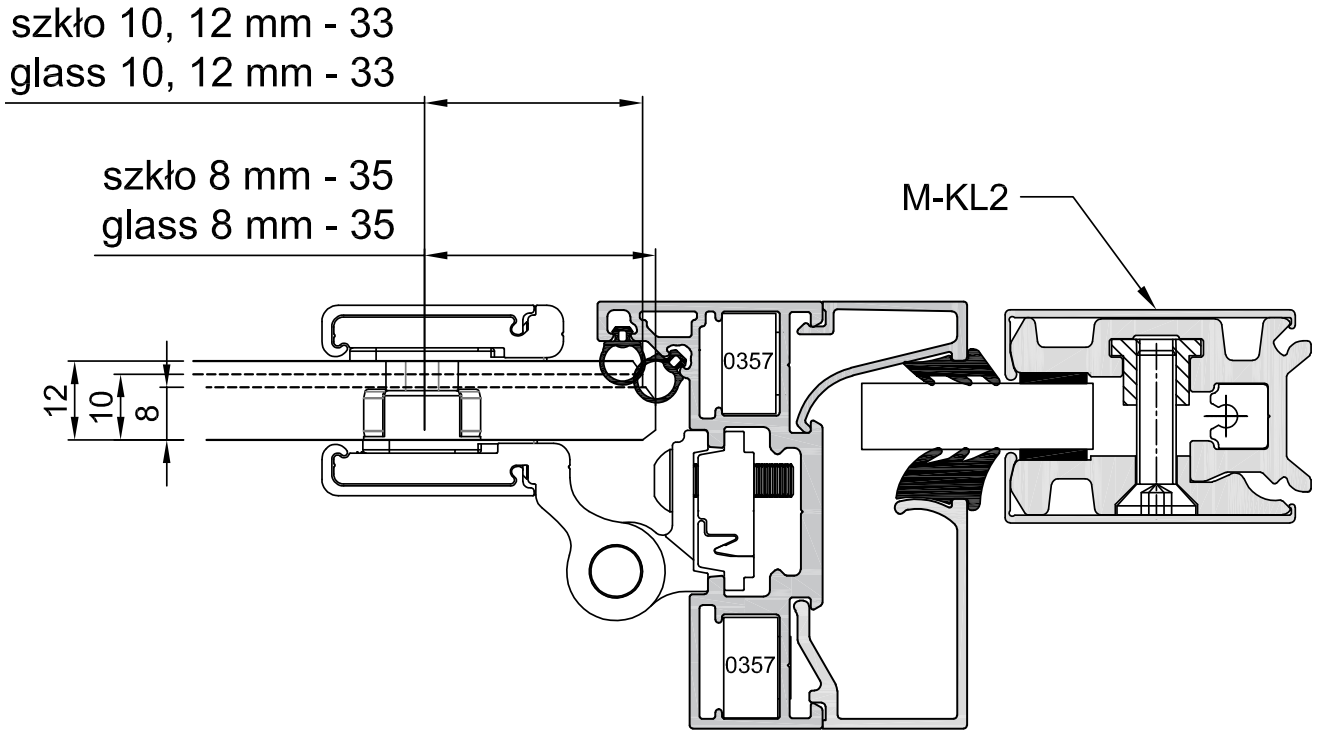

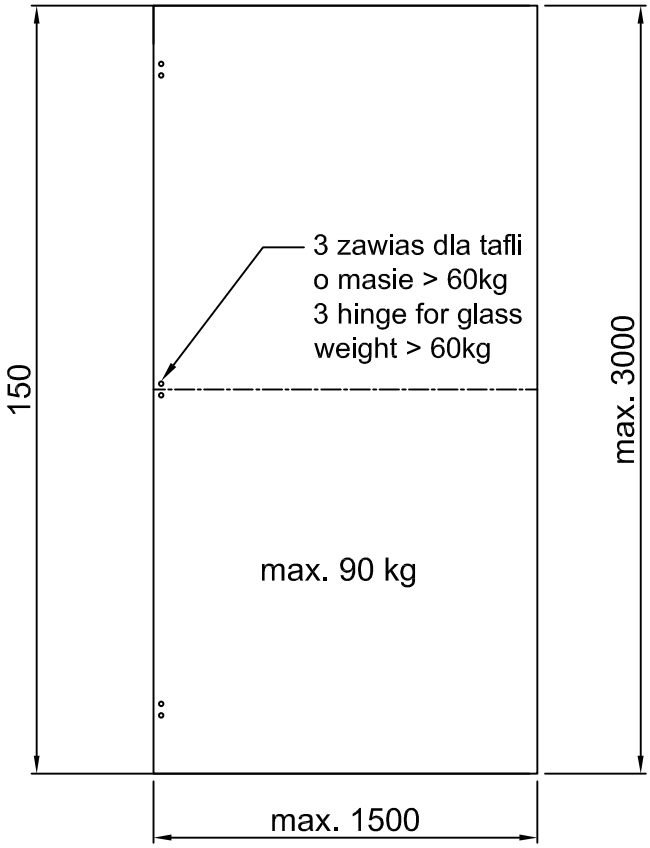

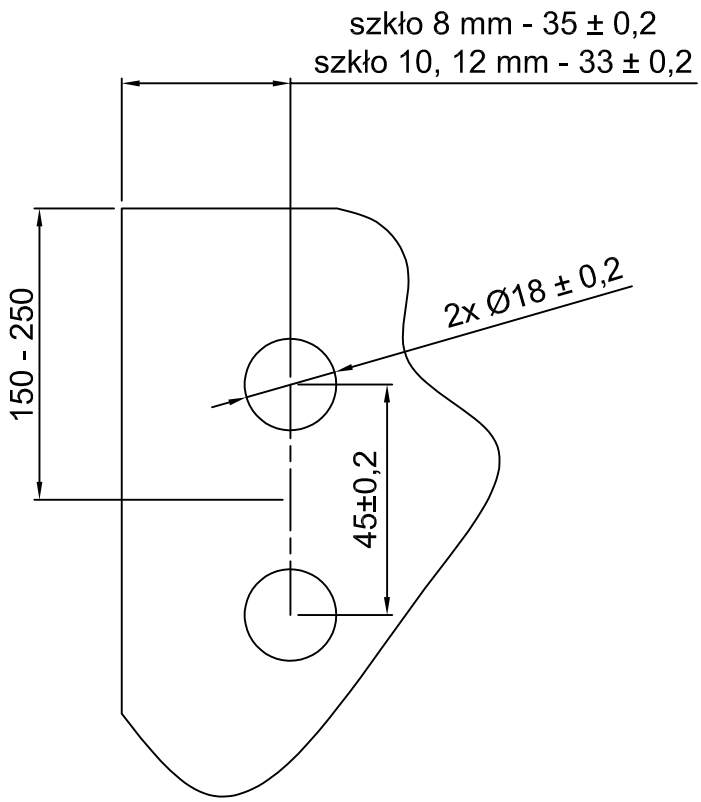

13028

Obróbka w tafli szkła pod zawiasy
Processing in the glass for the hinges

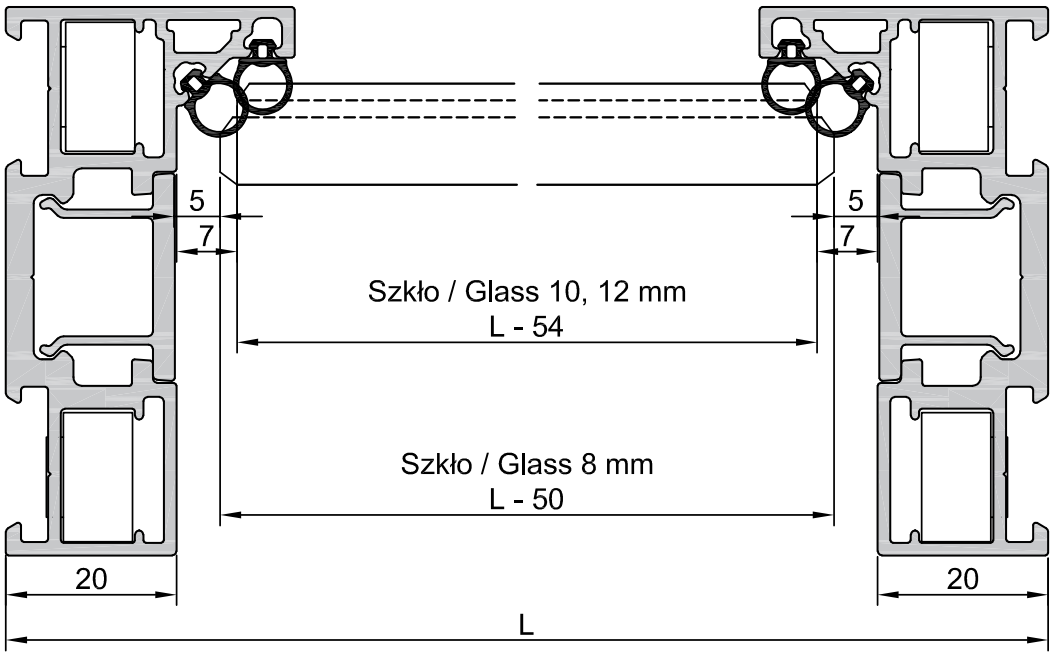

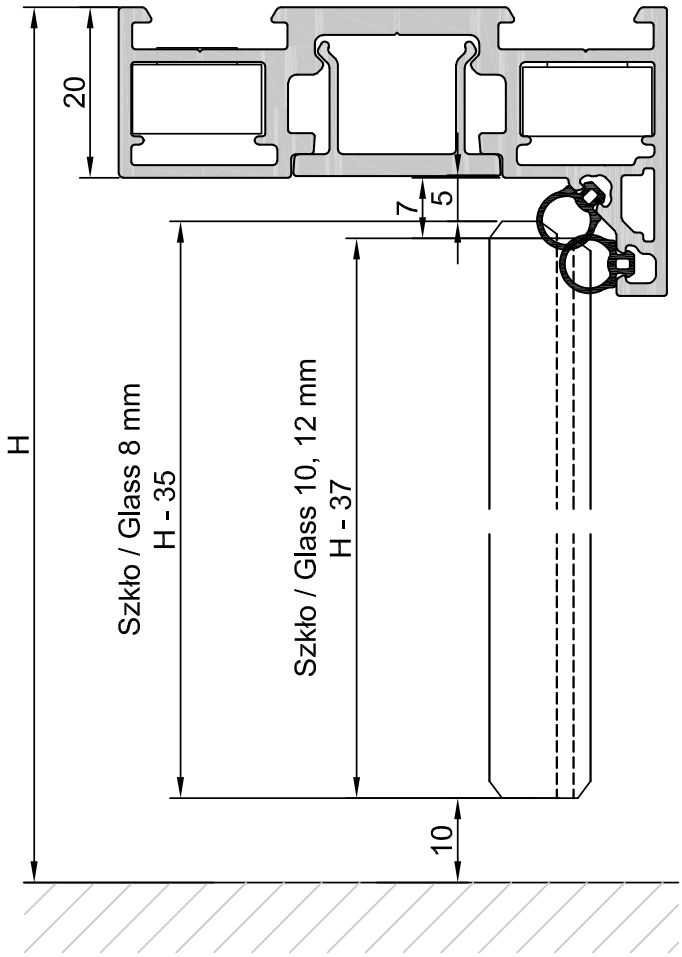

13028

Ościeżnica do szkła hartowanego
Tempered glass frame

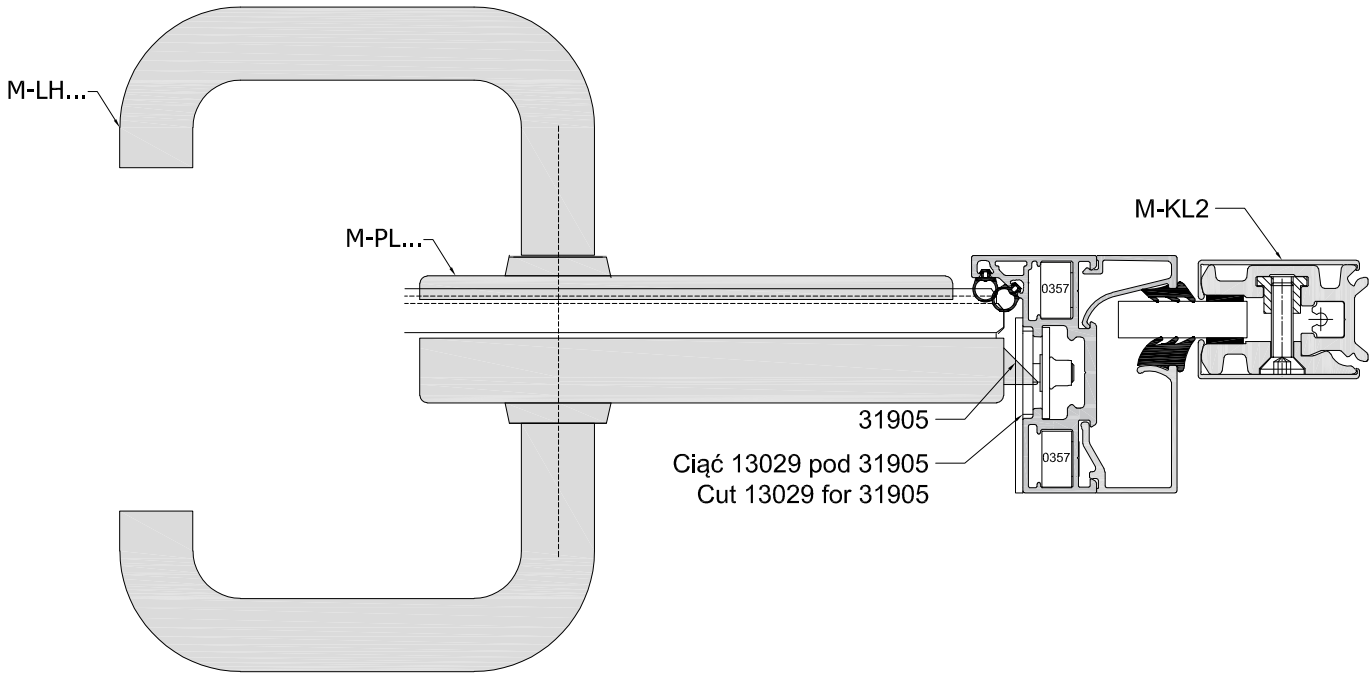

* Możliwość pomalowania klamki i osłonek na kolor RAL na specjalne życzenie
* Possibility to paint the handle and covers in RAL color on special request

Zaczep zamka 31905
Lock strike plate 31905

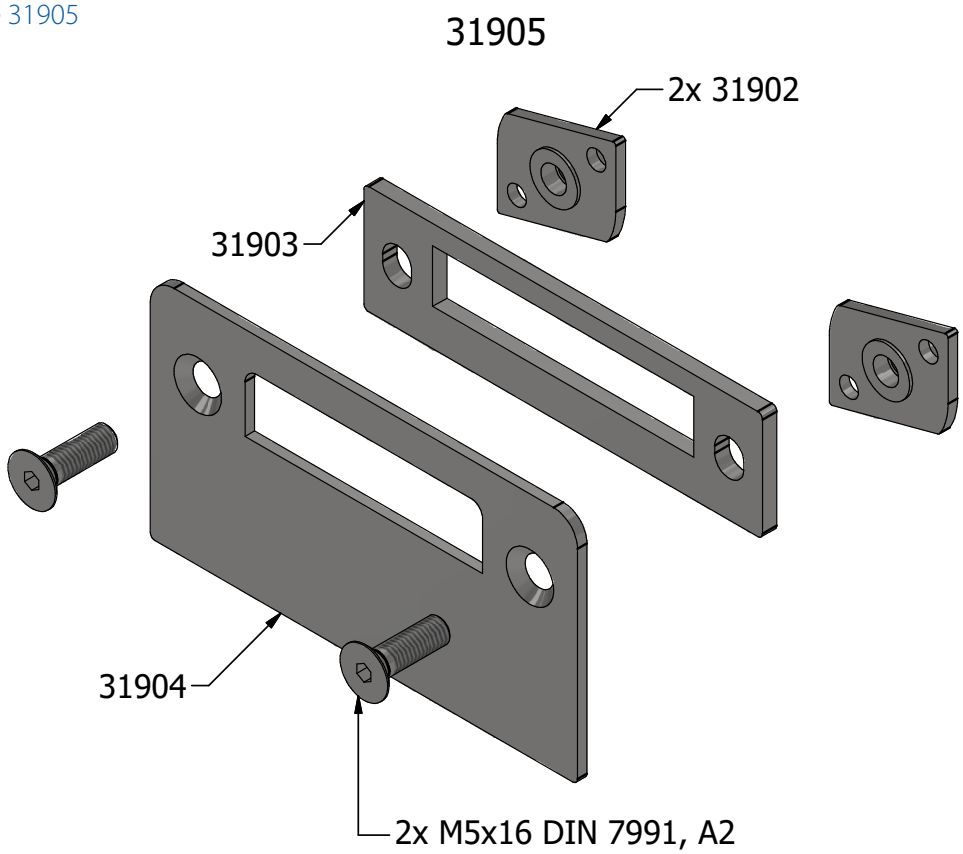

13028

Ościeżnica do szkła hartowanego
Tempered glass frame

Narożnik
Corner

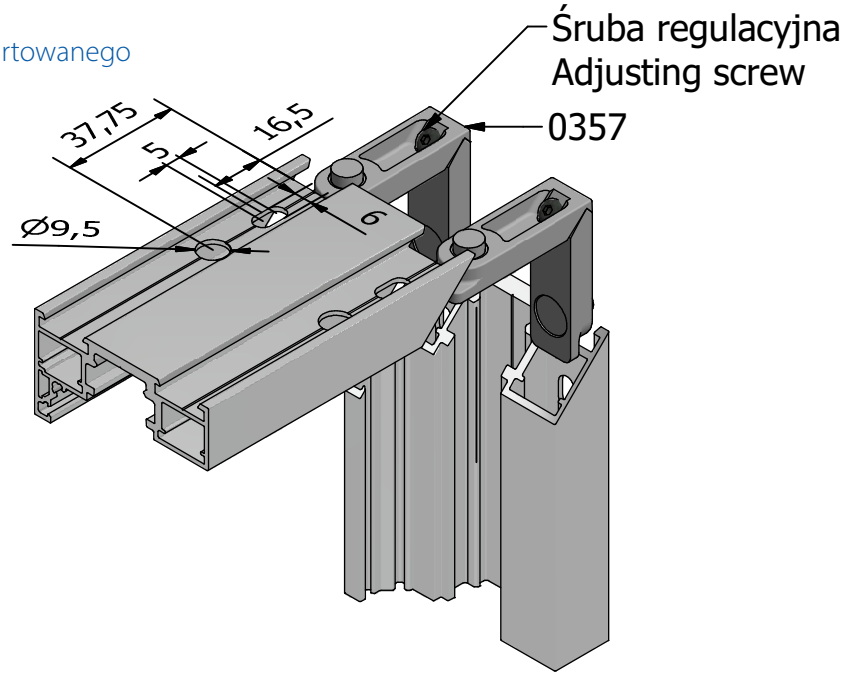

Wizualizacja
Visualization

45107

Profil ościeżnicy
Frame profile

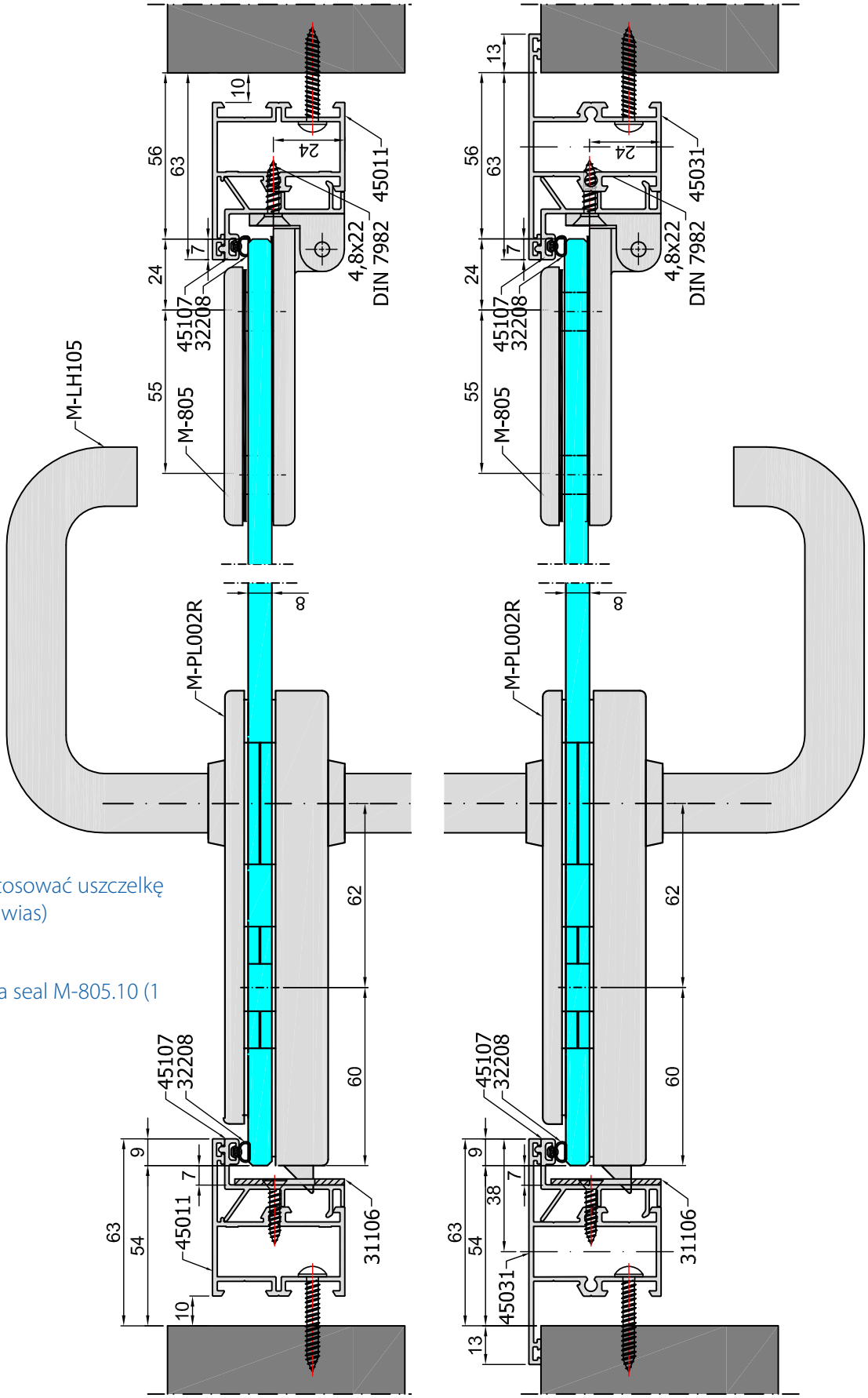

UWAGA:
Przy szkleniu 8 mm stosować uszczelkę M-805.10 (1 szt. / 1 zawias)

ATTENTION:
For 8 mm glass - use a seal M-805.10 (1 pcs. / 1 hinge)

Długość profilu - 6,5 m
Wykończenie - RAL dowolny
Maksymalny ciężar szyby - 45 kg
Maksymalna szerokość szyby - 90 cm

Length profile - 6,5 m
Finishes - any RAL
Maximum glass weight - 45 kg
Maximum glass width - 90 cm

45107

Profil ościeżnicy
Frame profile

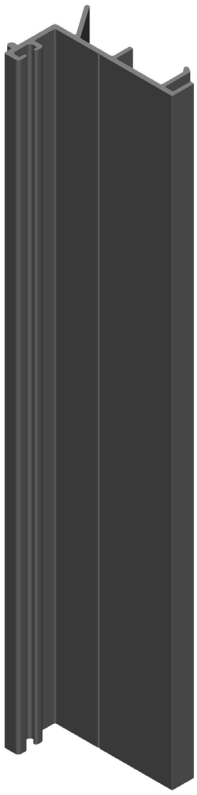

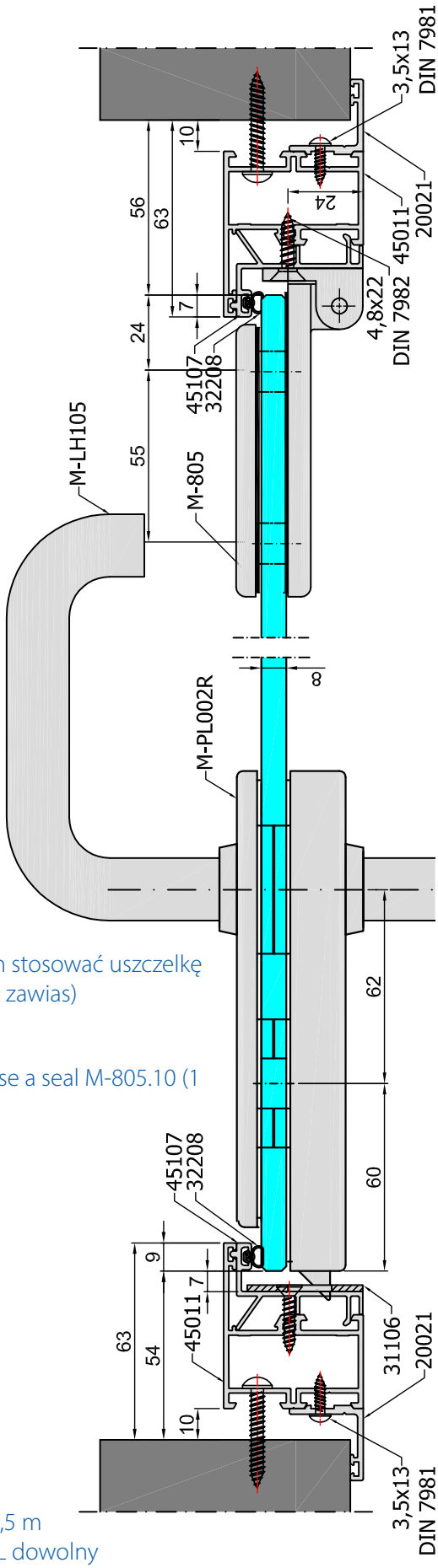

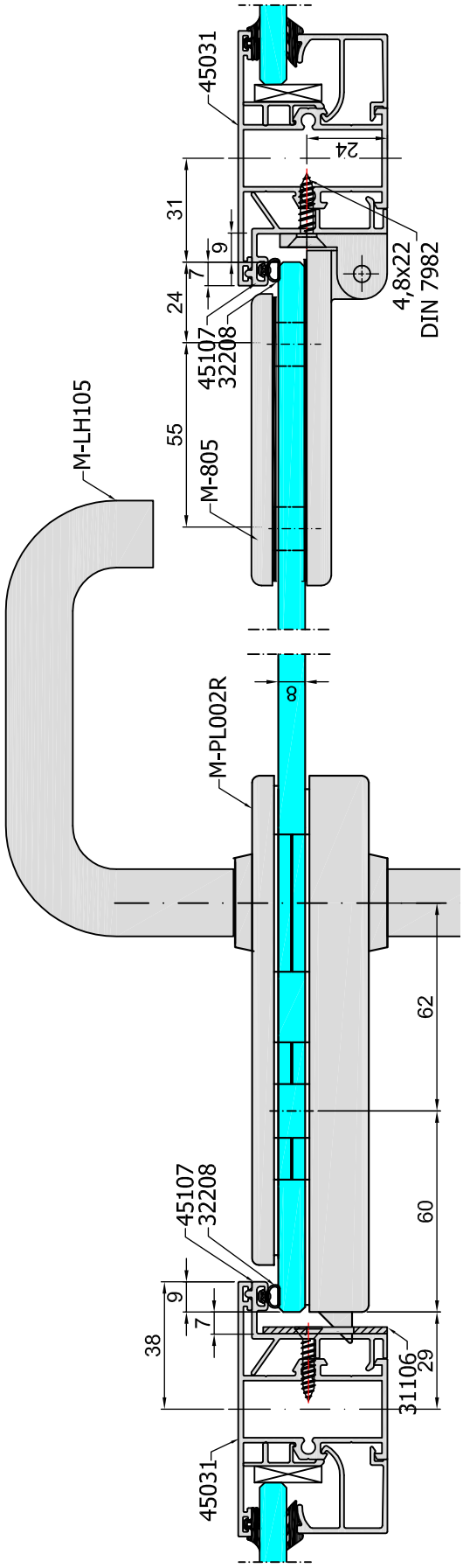

UWAGA:
Przy szkleniu 8 mm stosować uszczelkę M-805.10 (1 szt. / 1 zawias)

ATTENTION:
For 8 mm glass - use a seal M-805.10 (1 pcs. / 1 hinge)

Długość profilu - 6,5 m
Wykończenie - RAL dowolny
Maksymalny ciężar szyby - 45 kg
Maksymalna szerokość szyby - 90 cm

Length profile - 6,5 m
Finishes - any RAL
Maximum glass weight - 45 kg
Maximum glass width - 90 cm

45107

Profil ościeżnicy
Frame profile

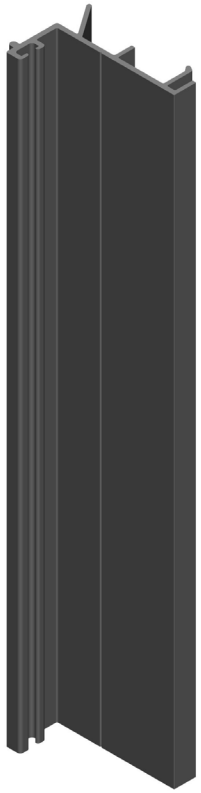

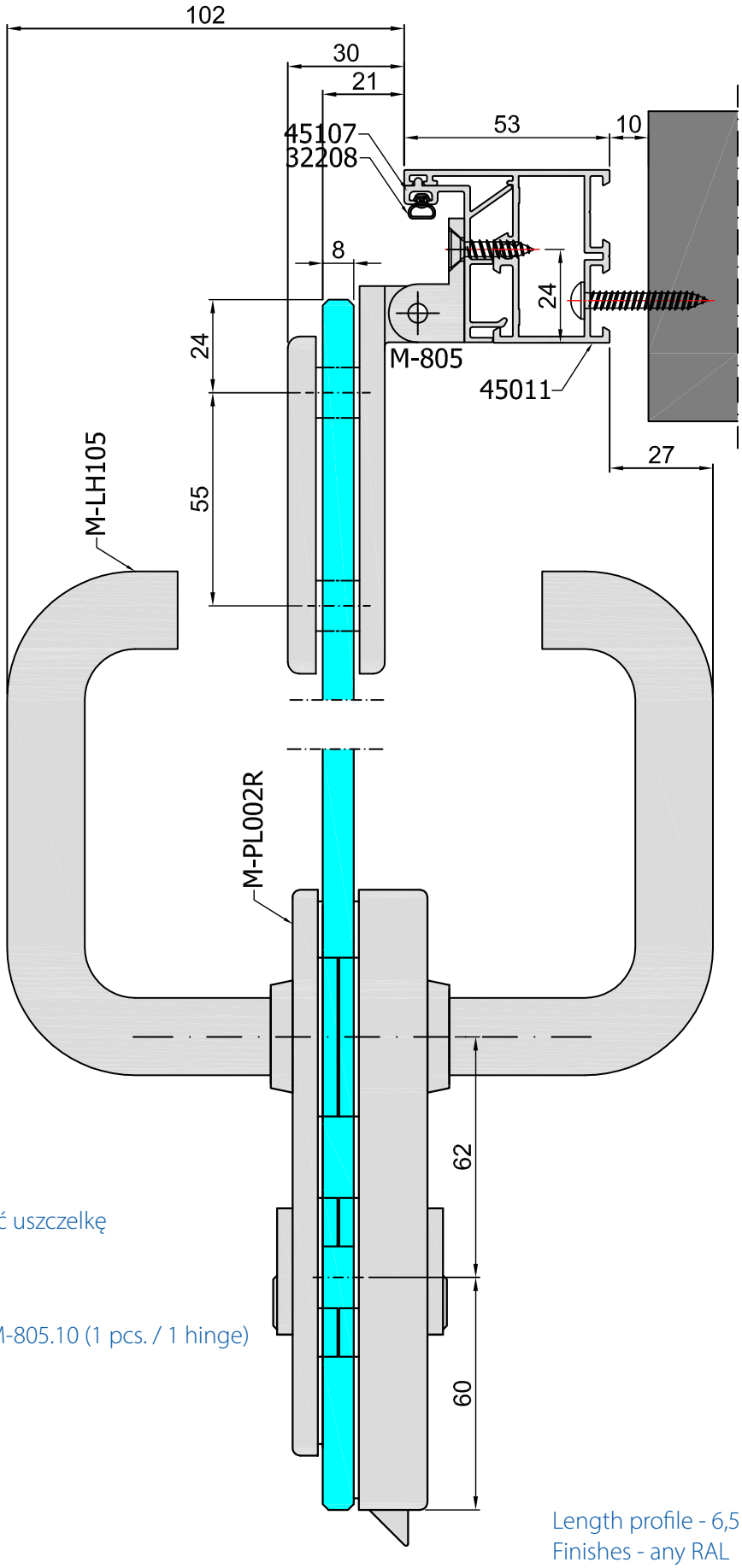

UWAGA:
Przy szkleniu 8 mm stosować uszczelkę
M-805.10 (1 szt. / 1 zawias)

ATTENTION:
For 8 mm glass - use a seal M-805.10 (1 pcs. / 1 hinge)

Długość profilu - 6,5 m
Wykończenie - RAL dowolny
Maksymalny ciężar szyby - 45 kg
Maksymalna szerokość szyby - 90 cm

Length profile - 6,5 m
Finishes - any RAL
Maximum glass weight - 45 kg
Maximum glass width - 90 cm